17 CXE-ENG

2D

737W | DO NOT SCALE | A0

DWG NO. RU-9758U-A-AA

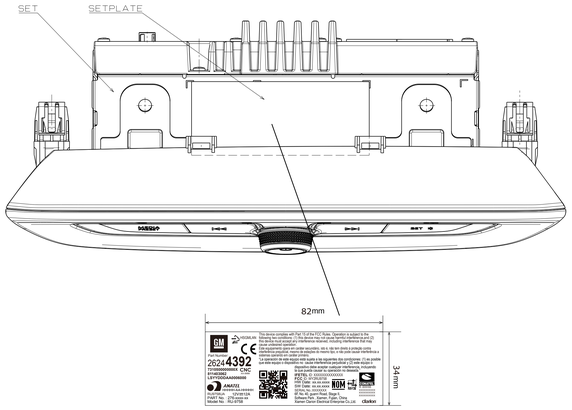

					DWG	唐雪華	180306	CAL WT(g)	MATERIAL	NAME
					DSGN	洪炳煌	180306	.		本体外観図
					CHK	張志雄	180306	ACT WT(g)	FINISH	DWG.NO
SYM	DATE	DSGN	REVISION	APPR		吳炳光	180306	.	.	RU-9758U-A-AA
MODEL			DATE		APPR			SCALE 1:1		
RU-9758U-A			180306					UNIT MM	TOL	Clarion Co.,Ltd.