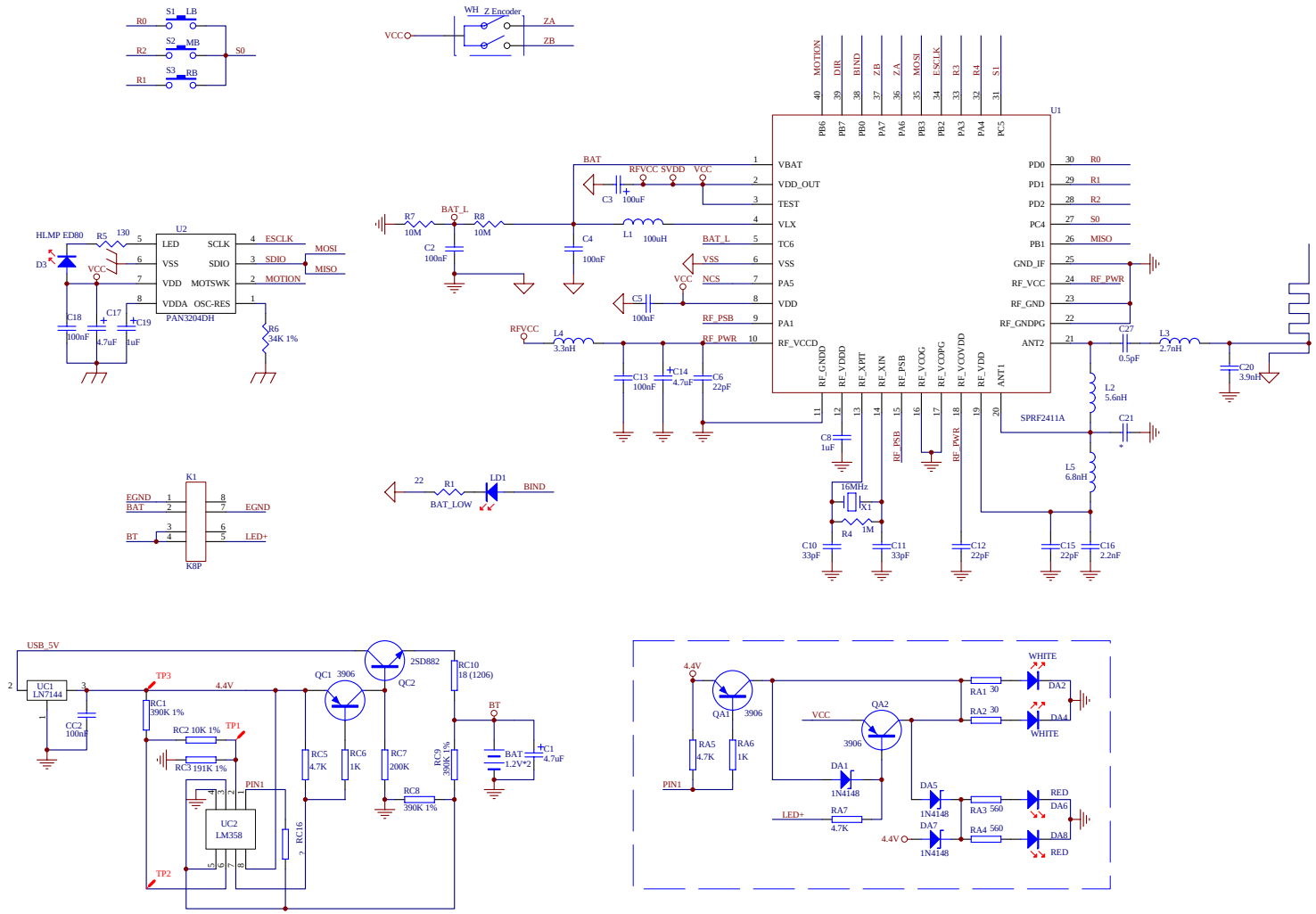

Title	凌阳2.4G发射板（车仔）	
Size A3	Number	Revision
Date: 27-Nov-2009	Sheet of	
File: E:\产品资料\KM1019TX 2.4G\KM1019TX.DDB		