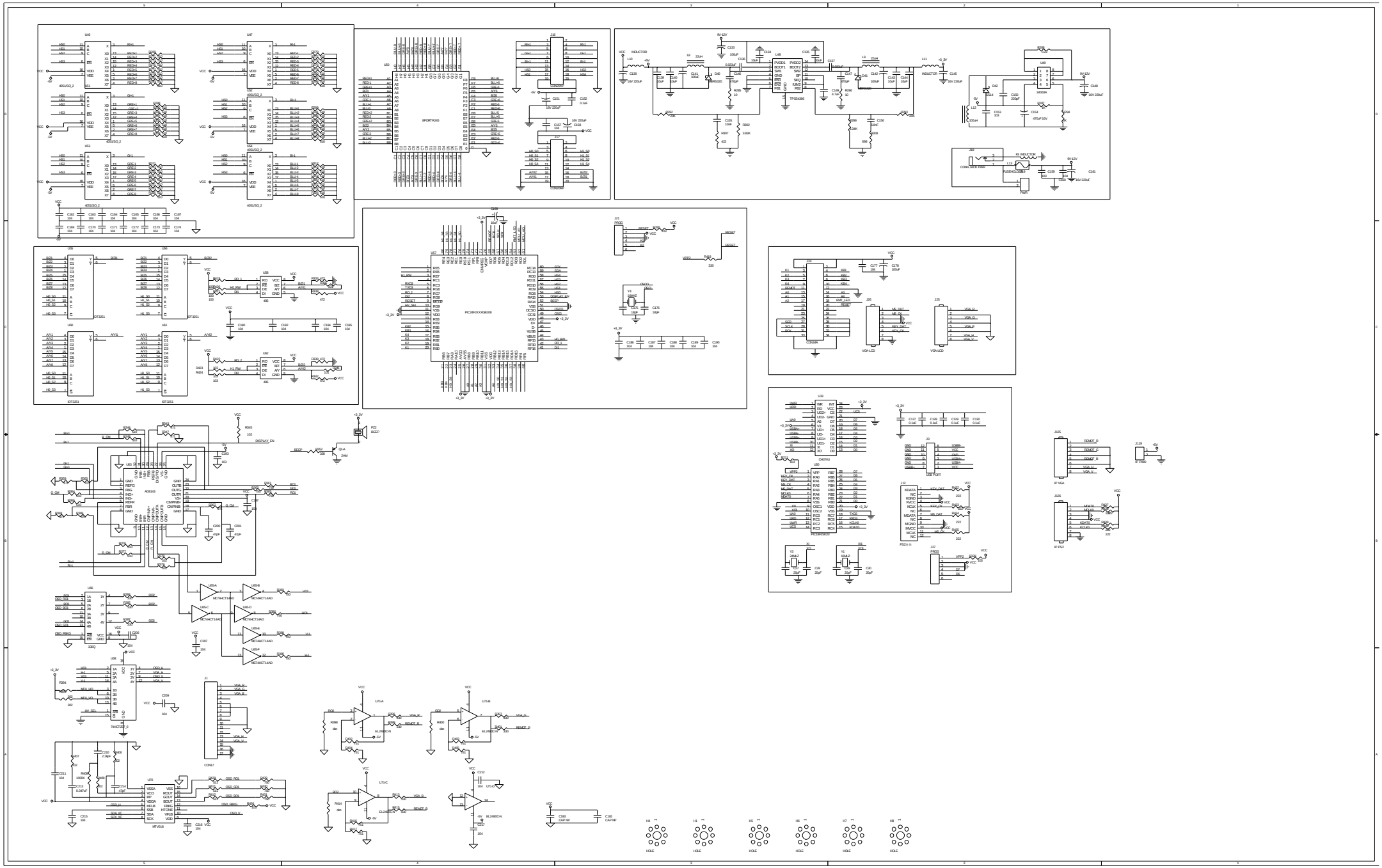

PDF 文件使用 "pdfFactory Pro" 试用版本创建 www.fineprint.com.cn

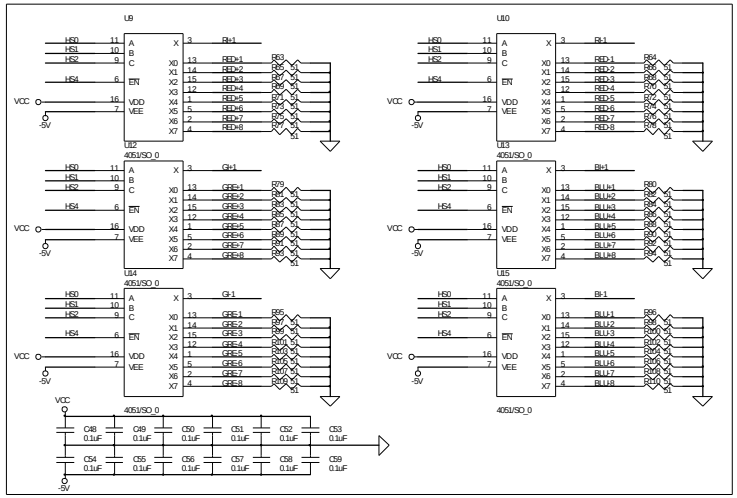

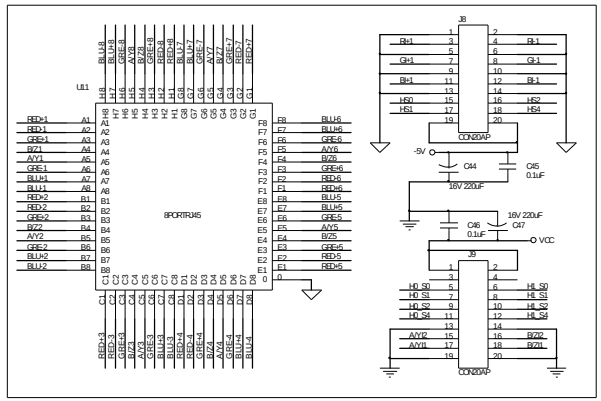

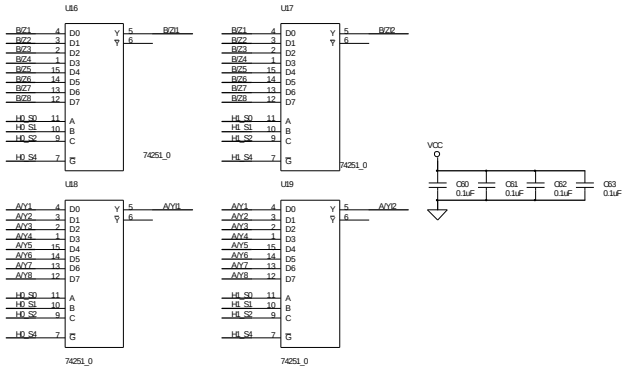

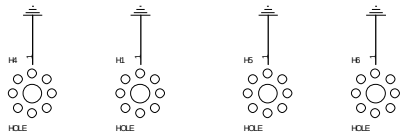

Title		
Size C	Document Number	Rev ?
Date: Friday, March 25, 2011	Sheet 1 of 1	

PDF 文件使用 "pdfFactory Pro" 试用版本创建 www.fineprint.com.cn

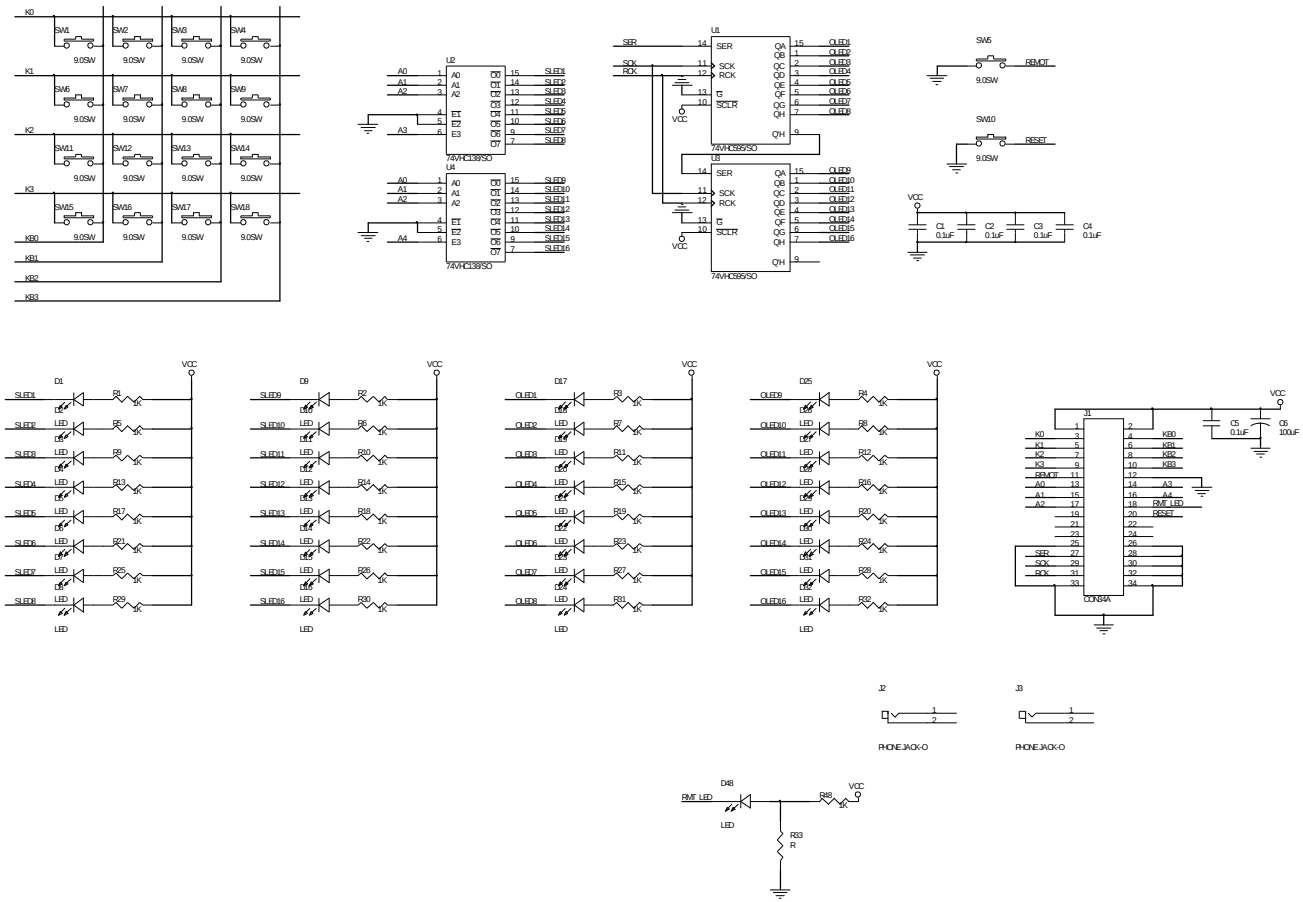

Title			
Size C	Document Number		Rev ?
Date: Friday, March 25, 2011	Sheet 1 of 1		

PDF 文件使用 "pdfFactory Pro" 试用版本创建 www.fineprint.com.cn