記号	日付	記事	作成	承認

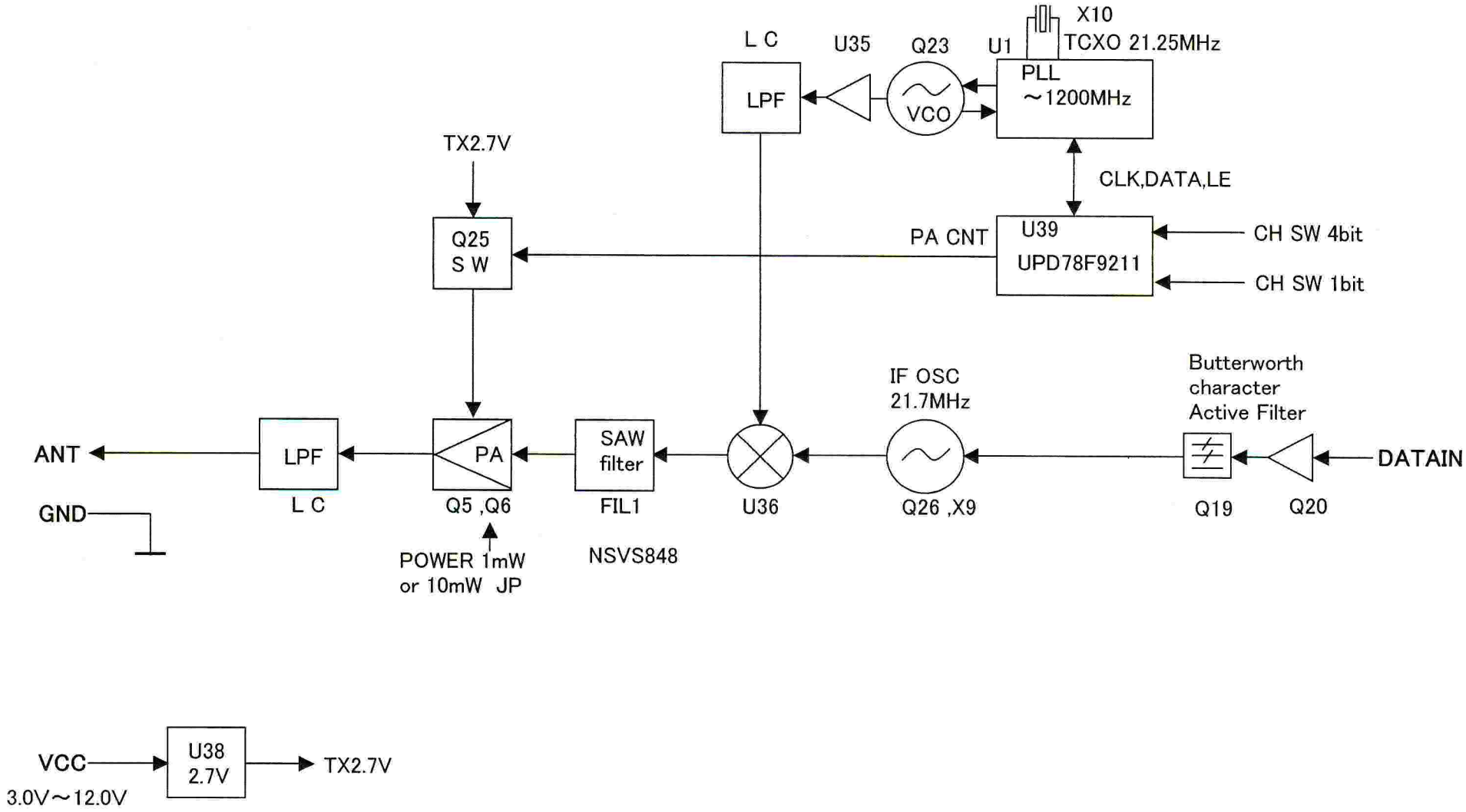

設計	小宮山	日付	2008/4/15	SHEET 1 / 1	VER
製図	小宮山	TITLE	CDP-TX-02E-R		図番
確認	T.Yamada	NAME	457Mブロック図		U044C02B01-00
承認	M.Otomo		CIRCUITDESIGN,INC		