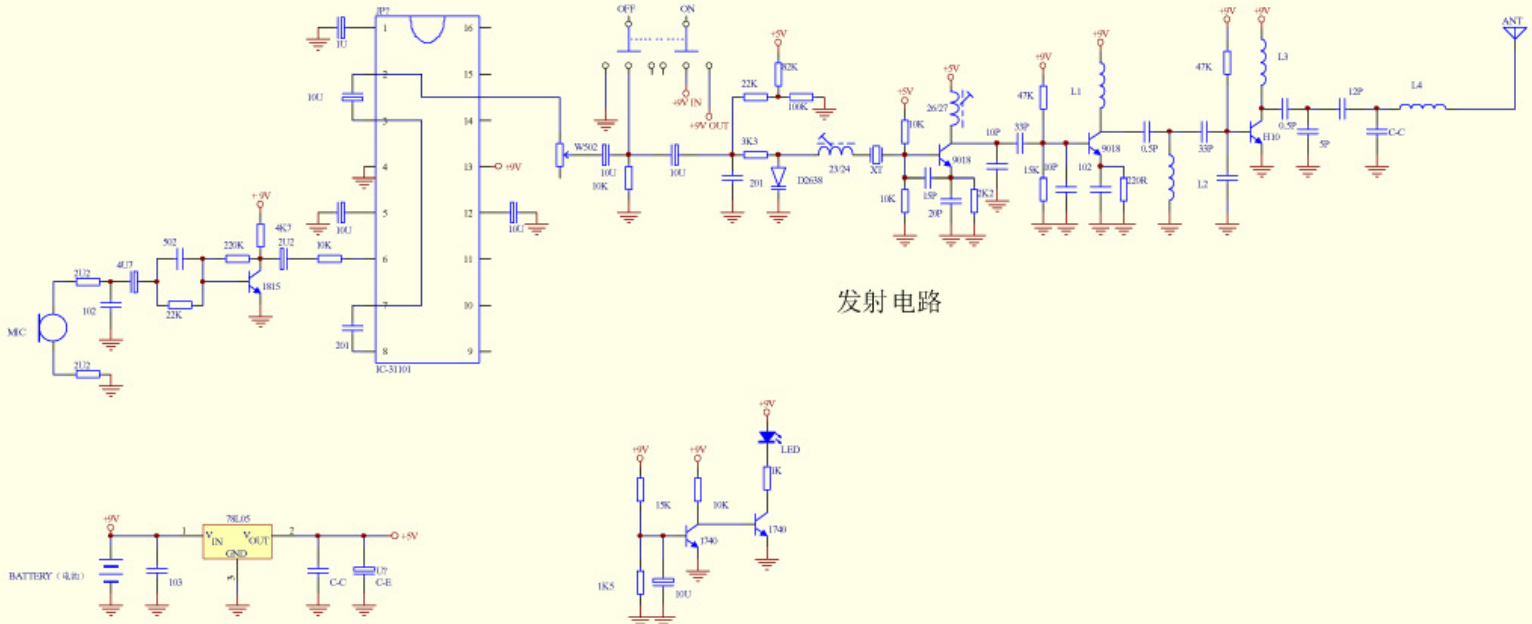
发射电路
电源
工作指示
IC-31101
78L05
BATTERY（电池）
MIC
ANT
OFF
ON
+9V IN
+9V OUT
LED
176.805-212.105MHz
发射电路原理图
K-22
制表人：梁佳超
25-Oct-2004
E:\HDPCB\K-22.ddb