标记	处数	更改文件

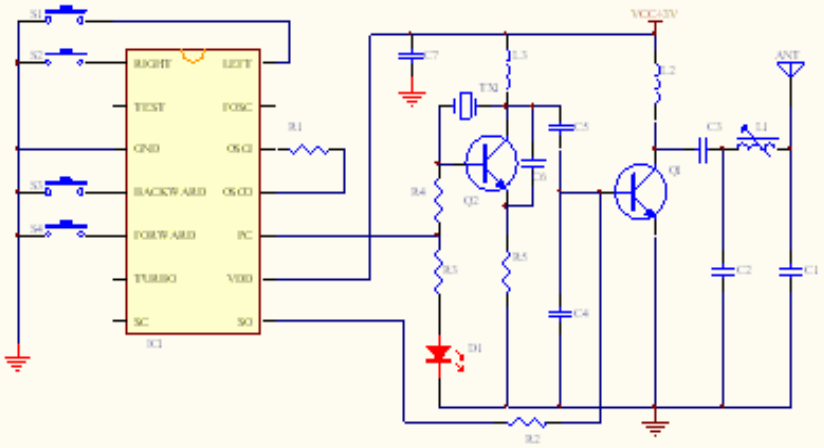

TX1	C6	C5	C4	C3	C2	C1	R5	R2	L3	L2	L1	D1
27145MHZ	47P	47P	56P	47P	56P	10P	100	22K	0.2UH	0.2UH	27T	RED 5mm