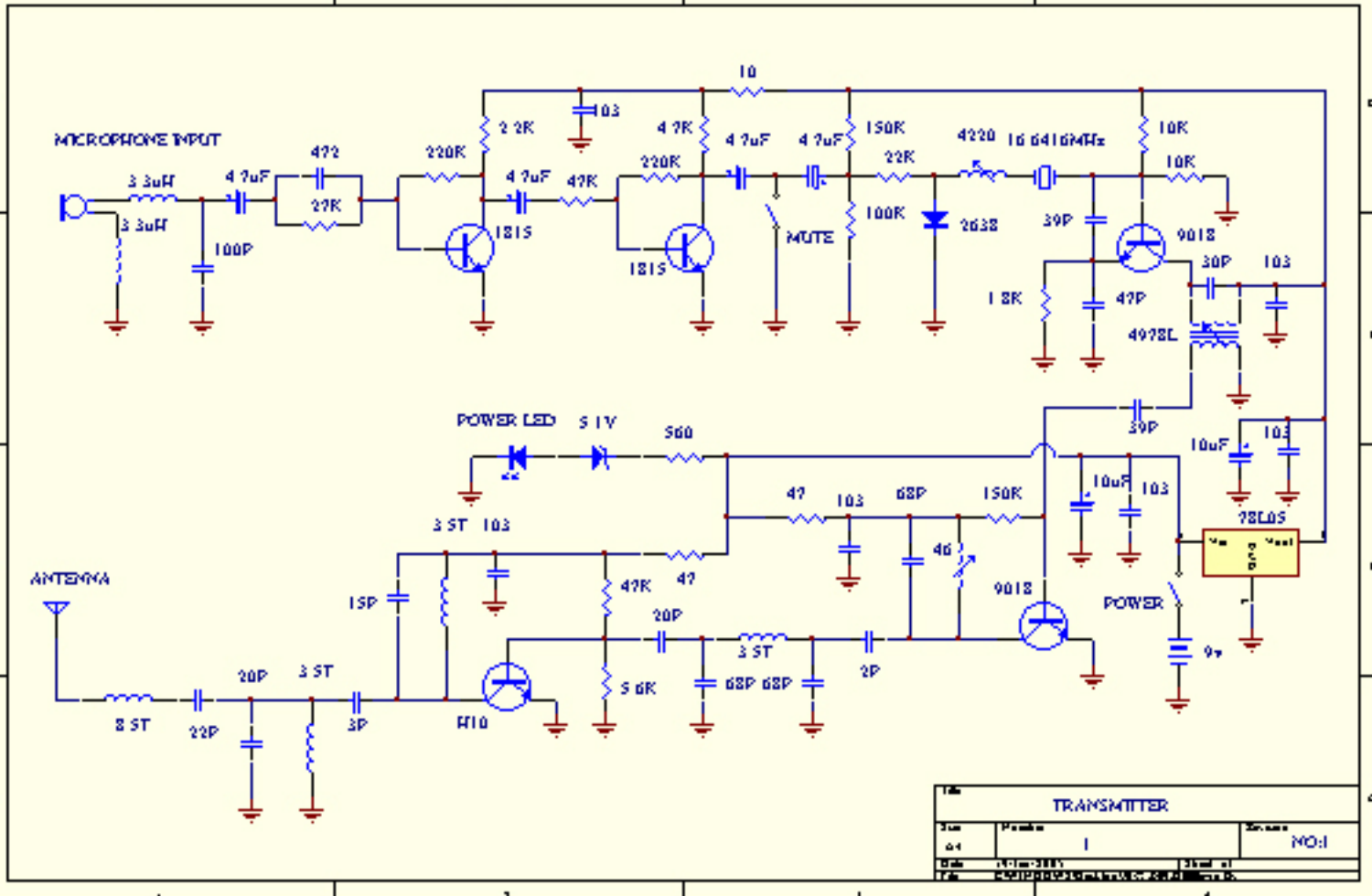

TRANSMITTER

1

NO:1