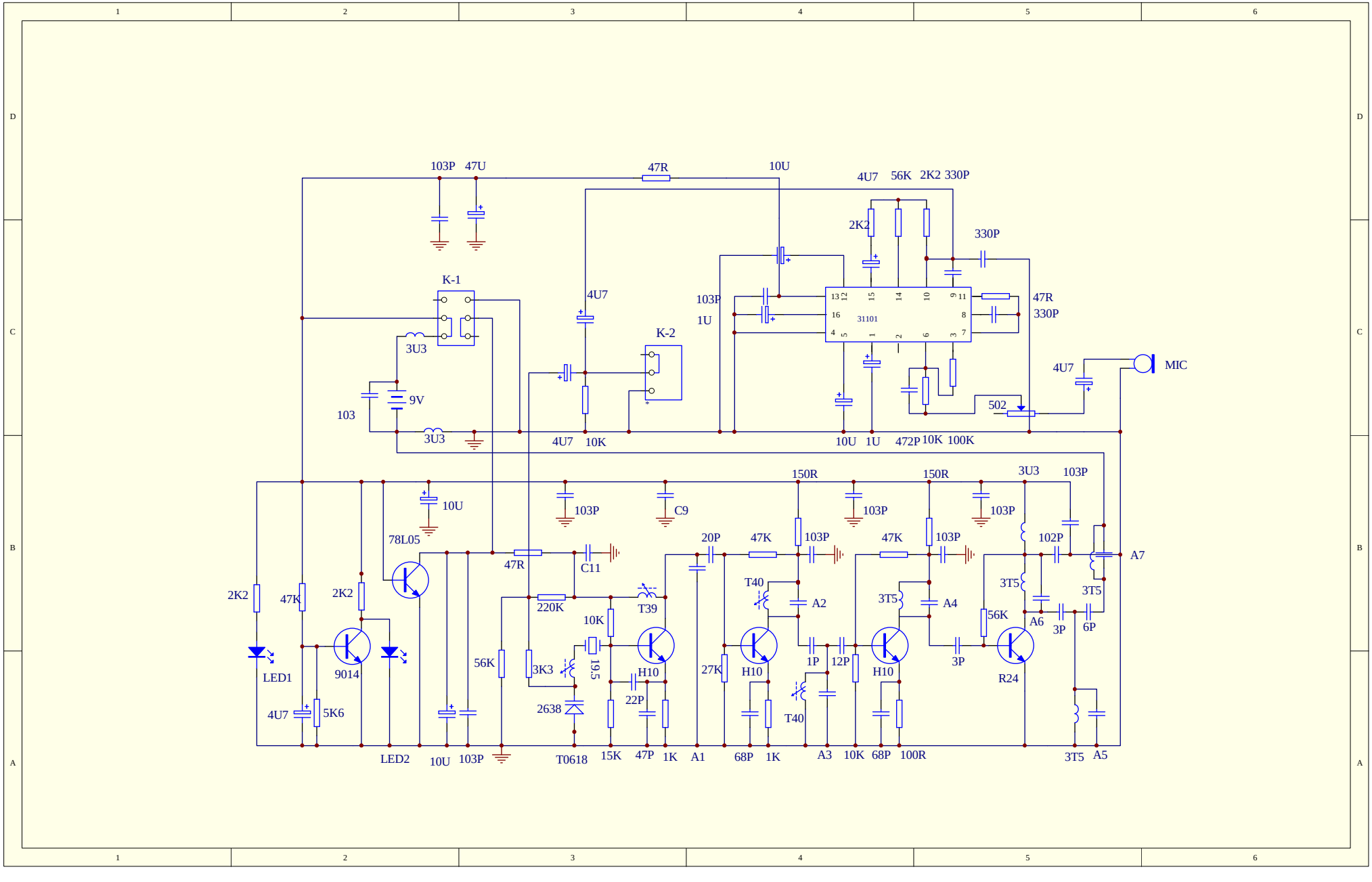
103P
47U
47R
10U
4U7
56K
2K2
330P
2K2
330P
K-1
4U7
103P
1U
31101
47R
330P
K-2
3U3
4U7
MIC
9V
103
502
3U3
4U7
10K
10U
1U
472P
10K
100K
150R
150R
3U3
103P
10U
103P
C9
103P
103P
78L05
20P
47K
103P
47K
103P
102P
A7
47R
C11
T40
A2
3T5
A4
3T5
3T5
2K2
47K
2K2
220K
T39
10K
56K
A6
3P
6P
LED1
9014
56K
3K3
195
H10
27K
H10
1P
12P
H10
3P
R24
4U7
5K6
2638
22P
T40
LED2
10U
103P
T0618
15K
47P
1K
A1
68P
1K
A3
10K
68P
100R
3T5
A5