RC PLUS

Quick Start Guide
快速入门指南
快速入門指南
クイックスタートガイド
퀵 스타트 가이드
Kurzanleitung
Guía de inicio rápido
Guide de démarrage rapide
Guida rapida
Snelstartgids
Guia de início rápido
Guia de Início Rápido
Краткое руководство

v1.0

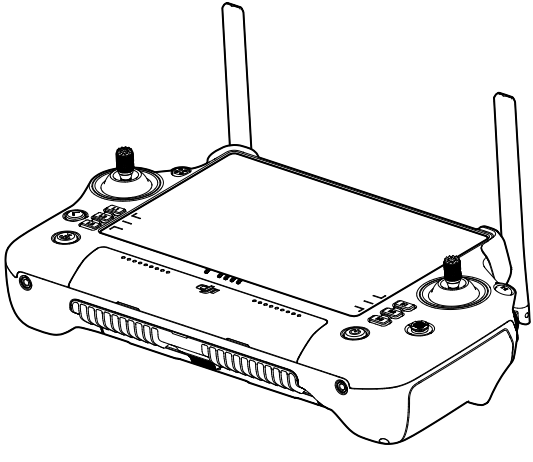

目录

1

2

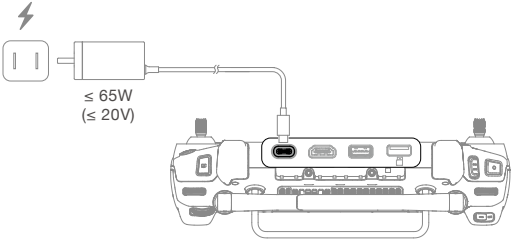

3

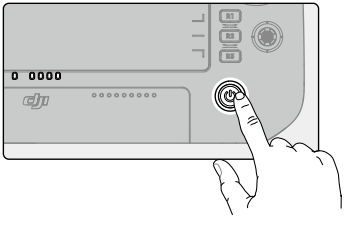

Check battery level: press once.
Power on/off: press and then press and hold.

检查电量：短按一次。
开机 / 关机：短按一次，再长按 2 秒。

檢查電量：短按一次。
開機 / 關機：短按一次，再長按 2 秒。

バッテリー残量確認：1 回押す。
電源をオン／オフ：1 回押して、長押し。

배터리 잔량 확인 : 한 번 누르기
전원 켜기 / 끄기 : 한번 누르고 다시 길게 누르기

Einmal drücken: Akkustand überprüfen.
Ein-/auszuschalten: Kurz drücken, dann nochmals drücken und gedrückt halten.

Comprobar nivel de batería: presione una vez.
Encender/apagar: pulse, vuelva a pulsar y mantenga pulsado.

Vérification du niveau de batterie: appuyer une fois.
Allumer/Éteindre: appuyez une fois, puis appuyez et maintenez le bouton enfoncé pour allumer/éteindre.

Verificare il livello della batteria: premere una volta.
Accendere/spegnere: premere, quindi premere e tenere premuto.

Controle batterijniveau: één keer drukken.
Aan- en uitzetten: Indrukken en vasthouden.

Verificar o nível da bateria: prima uma vez.
Ligar/desligar: prima, e em seguida prima de forma contínua.

Verificar o nível da bateria: pressione uma vez.
Ligar/desligar: pressione uma vez, então pressione novamente e segure.

Проверить заряд аккумулятора: нажмите один раз.
Включение/выключение: нажмите, затем нажмите еще раз и удерживайте кнопку.

4

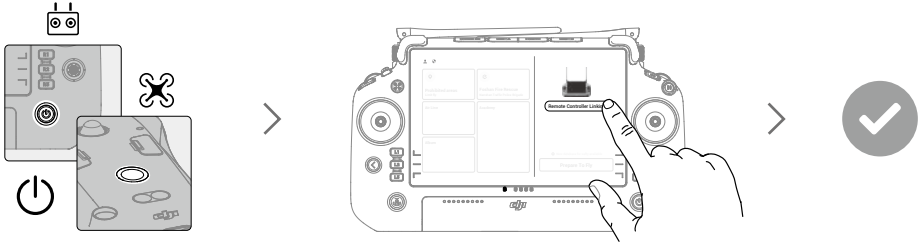

Follow the prompts to activate and link (internet connection requierd to activate).

按照指导进行激活（需接入互联网）和对频。

依照指示進行啟動（需連接至網路）和配對。

指示に従って、アクティベーションしてリンクします。（アクティベーションにはインターネット接続が必要です）

화면의 안내에 따라 활성화하고 연동합니다 (활성화하려면 인터넷 연결 필요).

Folgen Sie den Anweisungen zum Aktivieren und Koppeln (zum Aktivieren ist eine Internetverbindung erforderlich).

Siga las instrucciones para activar y vincular el dispositivo (se requiere conexión a Internet para la activación).

Suivez les instructions d'activation et d'appairage (une connexion Internet est nécessaire pour l'activation).

Seguire le notifiche per attivare e il link (per eseguire l'attivazione è necessaria la connessione a Internet).

Volg de aanwijzingen om te activeren en te koppelen (internetverbinding moet worden geactiveerd).

Siga as instruções para ativar e ligar (é necessária uma ligação à Internet para a ativação).

Siga as instruções para ativar e vincular (conexão com a internet necessária para ativação).

Следуйте инструкциям для активации и сопряжения (для активации требуется соединение с интернетом).

5

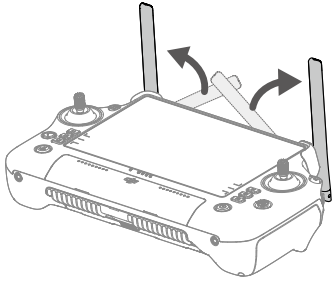

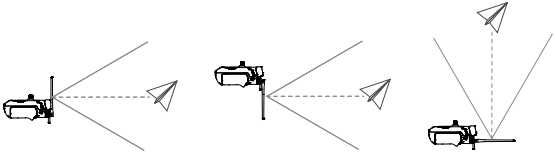

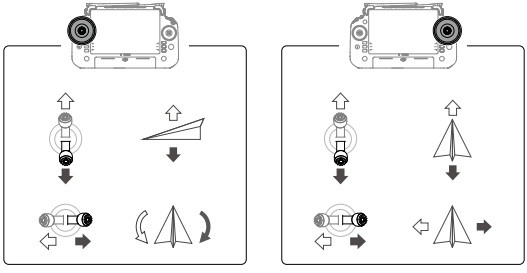

Mode 2 / 美国手 / 美國手 / モード 2 / 모드 2 / Modus 2 / Modo 2 / Mode 2 / Modalità 2 / Stand 2 / Modo 2 / Modo 2 / Режим 2

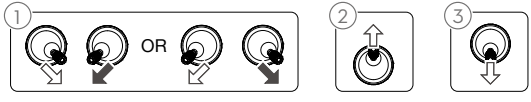

① **Start/stop motors:** perform combination stick command.
② **Takeoff:** slowly push the left control stick (Mode 2) up to take off.
③ **Landing:** slowly push the left control stick (Mode 2) down until the aircraft lands. Hold for three seconds to stop the motors.

① **启动 / 停止电机：**执行掰杆动作。
② **起飞：**缓慢向上推动油门杆（美国手为左摇杆）飞行器起飞。
③ **降落：**向下拉动油门杆（美国手为左摇杆）至飞行器落地，在最低位置保持 3 秒，电机停止。

① **啟動 / 停止馬達：**執行綜合控制桿指令。
② **起飛：**緩慢向上推動油門桿（美國手為左搖桿）使航拍機起飛。
③ **降落：**向下拉動油門桿（美國手為左搖桿）直到航拍機落地，在最低位置保持 3 秒，馬達停止。

① **モーターの始動／停止：**コンビネーション スティック コマンド（CSC）で実行します。
② **離陸：**左の操作スティック（モード 2）をゆっくりと上に倒して離陸させます。
③ **着陸：**左の操作スティック（モード 2）をゆっくりと下に倒して、機体を着陸させます。3 秒間そのまま保持すると、モーターが停止します。

① **모터 시동 / 중지** : 스틱 조합 명령을 수행합니다 .
② **이륙** : 왼쪽 조종 스틱을 천천히 위로 밀어 (모드 2) 이륙합니다 .
③ **착륙** : 기체가 착륙할 때까지 왼쪽 조종 스틱을 천천히 아래로 밉니다 (모드 2). 3 초 동안 누르고 있으면 모터가 정지합니다 .

① **Ein-/Ausschalten der Motoren:** Steuerknüppel-Kombinationsbefehl (Combination Stick Command, CSC) ausführen.
② **Abheben:** Den linken Steuerknüppel (Modus 2) langsam nach oben drücken.
③ **Landen:** Den linken Steuerknüppel (Modus 2) langsam nach unten drücken, bis das Fluggerät landet. Halten Sie ihn drei Sekunden lang nach unten gedrückt, um die Motoren auszuschalten.

① **Arrancar/detener motores:** ejecute el comando de combinación de palancas.
② **Despegue:** empuje lentamente la palanca de control izquierda (Modo 2) hacia arriba.
③ **Aterrizaje:** empuje lentamente la palanca de control (Modo 2) izquierda hacia abajo hasta que la aeronave aterrice. Manténgala así durante tres segundos para detener los motores.

① **Démarrer/couper les moteurs :** effectuez une commande de joystick combinée.
② **Décollage :** poussez lentement le joystick gauche (Mode 2) vers le haut pour décoller.
③ **Atterrissage :** poussez lentement le joystick gauche (Mode 2) vers le bas jusqu'à ce que l'appareil atterrisse. Maintenez pendant trois secondes pour couper les moteurs.

① **Avvia/Arresta motori:** eseguire il comando a stick combinati.
② **Decollo:** spingere lentamente lo stick di comando sinistro (Modalità 2) verso l'alto per decollare.
③ **Atterraggio:** spingere lentamente lo stick di comando sinistro verso il basso (Modalità 2), fino a quando l'aeromobile non atterra. Tenere premuto per tre secondi per arrestare i motori.

① **Start/stop-motoren:** voer gecombineerde joystickopdracht uit.

② **Opstijgen:** duw de linker joystick (stand 2) langzaam omhoog om op te stijgen.
③ **Landen:** duw de linker joystick (stand 2) langzaam naar beneden totdat de drone geland is. Houd deze drie seconden vast om de motoren te stoppen.

① **Ligar/desligar os motores:** execute o comando de manípulos combinados.
② **Descolagem:** empurre o manípulo de controlo esquerdo (Modo 2) para cima lentamente para descolar.
③ **Aterragem:** empurre o manípulo de controlo esquerdo (Modo 2) para baixo lentamente até a aeronave aterrar. Mantenha-o premido durante três segundos para parar os motores.

① **Ligar/desligar os motores:** execute o comando combinado do pino de controle.
② **Decolar:** empurre o pino de controle esquerdo (Modo 2) para cima para decolar.
③ **Aterrissagem:** empurre lentamente o pino de controle esquerdo (Modo 2) para baixo até a aeronave aterrissar. Segure por três segundos para interromper os motores.

① **Включение/выключение моторов:** выполните комбинацию джойстиками.
② **Взлет:** медленно направьте левый джойстик (режим 2) вверх.
③ **Посадка:** медленно направляйте левый джойстик (режим 2) вниз, пока дрон не приземлится. Удерживайте в течение трех секунд для выключения моторов.

A

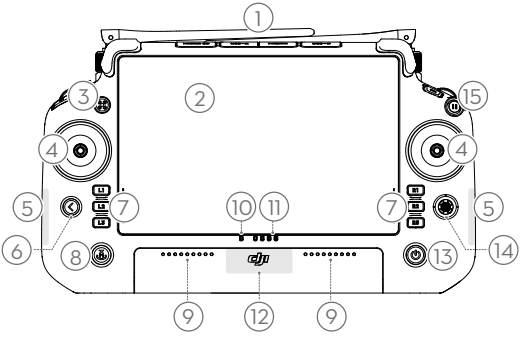

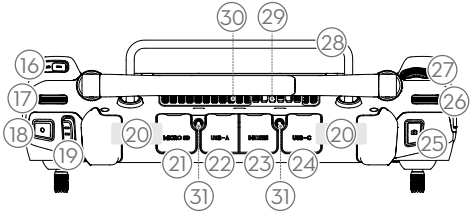

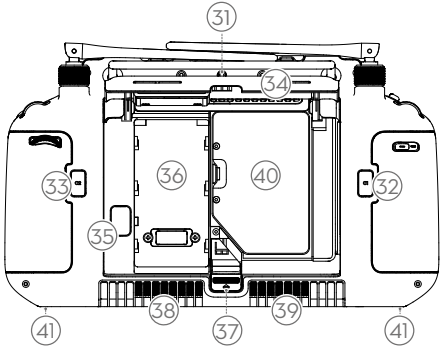

Overview (Fig. A)

1. External RC Antennas
2. Touchscreen
3. Indicator Button [1]
4. Control Sticks
5. Internal Wi-Fi Antennas
6. Back/Function Button
7. L1/L2/L3/R1/R2/R3 Buttons
8. Return to Home (RTH) Button
9. Microphone
10. Status LED
11. Battery Level LEDs
12. Internal GNSS Antennas
13. Power Button
14. 5D Button
15. Flight Pause Button
16. C3 Button (customizable)
17. Left Dial
18. Record Button [1]
19. Flight Mode Switch
20. Internal RC Antennas
21. microSD Card Slot
22. USB-A Port
23. HDMI Port
24. USB-C Port
25. Focus/Shutter Button [1]
26. Right Dial
27. Scroll Wheel
28. Handle
29. Speaker
30. Air Vent
31. Reserved Mounting Holes
32. C1 Button (customizable)
33. C2 Button (customizable)
34. Rear Cover
35. Battery Release Button
36. Battery Compartment
37. Rear Cover Release Button
38. Alarm
39. Air Intake
40. Dongle Compartment
41. 1/4" Threaded Holes

[1] DJI™ RC Plus is capable of supporting various DJI aircraft and the button functions vary depending on the aircraft. Read the user manual of the aircraft for more information on button functions.

Contact DJI Support or a DJI authorized dealer to replace the components of the remote controller if damaged. DO NOT disassemble the remote controller without the assistance of DJI Support or a DJI authorized dealer.

Introduction

The DJI RC Plus remote controller features O3 Pro, the latest version of DJI's signature OCUSYNC™ image transmission technology, and can transmit a live HD view from the camera of an aircraft to display on the touchscreen. The remote controller comes with a wide range of aircraft and gimbal controls as well as customizable buttons, which can easily control the aircraft and operate the camera. The remote controller has a protection rating of IP54 (IEC 60529). [2]

The built-in 7.02-in high brightness 1200 cd/m^2 screen boasts a resolution of 1920×1200 pixels. The Android operating system comes with a variety of functions such as GNSS, Wi-Fi and Bluetooth. The remote controller has a maximum operating time [3] of 3 hours and 18 min with the internal battery and up to 6 hours when used with an external WB37 Intelligent Battery [4].

[2] This protection rating is not permanent and may reduce over time after long-term use.

[3] The maximum operating time was tested in a lab environment and is for reference only.

[4] The WB37 Intelligent Battery is not included. Refer to the WB37 Intelligent Battery Safety Guidelines for more information.

Guide Steps Description

1. Watching the Tutorial Videos
   - Scan the QR code to watch tutorial videos and other videos before using for the first time.
2. Charging
   - The internal battery is placed in hibernation mode before delivery. It must be charged before using for the first time. The battery level LEDs start to flash to indicate that the internal battery is activated.
   - It is recommended to use a locally certified USB-C charger at a maximum rated power of 65W and maximum voltage of 20V such as the DJI 65W Portable Charger.
   - Charge the remote controller immediately if the power level reaches 0%. Otherwise, the remote controller may be damaged due to being over discharged for an extended period. Discharge the remote controller to between 40% and 60% if stored for an extended period.
   - Fully discharge and charge the remote controller every three months. The battery depletes when stored for an extended period.
3. Checking the Battery and Powering On/Off
   - Make sure to power off the aircraft before the remote controller.
4. Activating and Linking the Remote Controller
   - The remote controller needs to be activated before using for the first time. An internet connection is required for activation. Follow the prompts to activate. Contact DJI Support if activation fails several times.
   - Make sure the remote controller is linked to the aircraft. Link the remote controller and the aircraft when required such as using another aircraft.
5. Preparing the Remote Controller
   - Lift and adjust the antennas to make sure that the aircraft is in the optimal transmission range.
   - DO NOT push the antennas beyond their limit. Otherwise, they may be damaged. Contact DJI Support to repair or replace the antennas if they are damaged. Damaged antennas greatly decrease performance.
6. Flight
   - Fully charge the remote controller before each flight.
   - There will be an alert if the remote controller is not used for five minutes while it is powered on but the touchscreen is off and it is not connected to the aircraft. It will automatically power off after a further 30 seconds. Move the control sticks or perform any other remote controller action to cancel the alert.
   - For optimal communication and positioning performance, DO NOT block or cover the remote controller internal RC antennas and internal GNSS antenna.
   - DO NOT cover the air vent or the air intake on the remote controller. Otherwise, the performance of the remote controller may be affected due to overheating.
   - The motors can only be stopped mid-flight when the flight controller detects a critical error. Fly the aircraft with caution to ensure the safety of yourself and those around you.
   - Refer to the user manual of the aircraft for more information about aircraft controls and operations.

Stay alert when using the DJI RC Plus to control an Unmanned Aerial Vehicle (UAV). Carelessness may result in serious harm to yourself and others. Download and read the user manuals for the aircraft and remote controller before using for the first time.

Specifications

O3 Pro	
Operating Frequency [1]	2.4000-2.4835 GHz; 5.725-5.850 GHz
Max Transmission Distance [2] (unobstructed, free of interference)	15 km (FCC); 8 km (CE/SRRC/MIC)
Max Transmission Distance [2] (with interference)	Strong Interference (urban landscape, limited line of sight, many competing signals): 1.5-3 km (FCC/CE/SRRC/MIC) Medium Interference (suburban landscape, open line of sight, some competing signals): 3-9 km (FCC); 3-6 km (CE/SRRC/MIC) Weak Interference (open landscape abundant line of sight, few competing signals): 9-15 km (FCC); 6-8 km (CE/SRRC/MIC)
Transmitter Power (EIRP)	2.4 GHz: <33 dBm (FCC); <20 dBm (CE/SRRC/MIC) 5.8 GHz: <33 dBm (FCC); <14 dBm (CE); <23 dBm (SRRC)
Wi-Fi	
Protocol	Wi-Fi 6
Operating Frequency [1]	2.4000-2.4835 GHz; 5.150-5.250 GHz; 5.725-5.850 GHz
Transmitter Power (EIRP)	2.4 GHz: <26 dBm (FCC); <20 dBm (CE/SRRC/MIC) 5.1 GHz: <26 dBm (FCC); <23 dBm (CE/SRRC/MIC) 5.8 GHz: <26 dBm (FCC/SRRC); <14 dBm (CE)
Bluetooth	
Protocol	Bluetooth 5.1
Operating Frequency	2.4000-2.4835 GHz
Transmitter Power (EIRP)	<10 dBm
General	
Model	RM700
Screen	7.02-in LCD touchscreen, with a resolution of 1920×1080 pixels, and high brightness of 1200 cd/m^2
Internal Battery	Li-ion (6500 mAh @ 7.2 V), Chemical System: LiNiCoAlO2
Charging Type	It is recommended to use USB-C chargers with maximum rated power of 65W and maximum voltage of 20V
Rated Power	12.5 W
Storage Capacity	64GB + expandable storage via microSD card
Charging Time	2 hours (using a USB-C chargers with maximum rated power of 65W and maximum voltage of 20V)
Operating Time	Internal Battery: Approx. 3 hours and 18 min; Internal Battery + External Battery: Approx. 6 hours
Ingress Protection Rating	IP54
GNSS	GPS+Galileo+BeiDou
Video Output Port	HDMI Type-A
Operating Temperature	-20° to 50° C (-4° to 122° F)
Storage Temperature Range	Less than one month: -30° to 45° C (-22° to 113° F); One to three months: -30° to 35° C (-22° to 95° F); Three months to one year: -30° to 30° C (-22° to 86° F)
Charging Temperature	5° to 40° C (41° to 104° F)
Supported Aircraft Models [3]	M30, M30T

[1] 5.8 and 5.1GHz frequencies are prohibited in some countries. In some countries, the 5.1GHz frequency is only allowed for use in indoor.
[2] DJI RC Plus is capable of supporting various DJI aircraft and the parameters vary depending on the aircraft.
[3] The DJI RC Plus will support more DJI aircraft in future. Visit the official website for the latest information.

部件介绍（图 A）

1. 遥控器外置天线
2. 触摸显示屏
3. 带灯按键 [1]
4. 摇杆
5. 内置 Wi-Fi 天线
6. 返回按键 / 系统功能按键
7. L1/L2/L3/R1/R2/R3 按键
8. 智能返航按键
9. 拾音孔
10. 状态指示灯
11. 电量指示灯
12. 内置 GNSS 天线
13. 电源按键
14. 五维按键
15. 急停按键
16. C3 按键（可自定义）
17. 左拨轮
18. 录像按键 [1]
19. 飞行挡位切换开关
20. 遥控器内置天线
21. microSD 卡槽
22. USB-A 接口
23. HDMI 接口
24. USB-C 接口
25. 对焦 / 拍照按键 [1]
26. 右拨轮
27. 滚轮
28. 提手
29. 扬声器
30. 出风口
31. 预留安装孔
32. C1 按键（可自定义）
33. C2 按键（可自定义）
34. 后盖
35. 电池解锁按键
36. 电池仓
37. 后盖开启按键
38. 蜂鸣器
39. 进风口
40. 网卡仓
41. 1/4" 螺纹孔

[1] DJI™ RC Plus 可支持多款 DJI 飞行器，该按键在配合不同飞行器使用时可能功能不同，具体请阅读配套使用飞行器的用户手册。

切勿擅自拆装遥控器，如需更换遥控器部件，请务必联系 DJI 技术支持或 DJI 授权的维修中心。

简介

DJI RC Plus 智能遥控器（以下简称“遥控器”）采用 O3 Pro 高清图传技术，可与支持该图传技术的飞行器搭配使用，稳定传输高清流畅画面至显示屏实时观看。遥控器搭载的功能按键可便捷完成飞行器飞行作业及相机操作。整机防护等级 [2] 可达 IP54（参照 IEC 60529 标准）。

遥控器集成 7.02 英寸 1920 × 1200p 高亮触摸屏，最高亮度达 1200 cd/m²。采用 Android 系统，具备卫星定位、Wi-Fi 和蓝牙等功能。遥控器内置电池最长工作时间 [3] 约为 3.3 小时，加装外置 WB37 智能电池 [4] 可提升至约 6 小时。

[2] 防护能力并非永久有效，可能会因长期使用导致老化磨损而下降。
[3] 最长工作时间为实验环境下测得，仅供参考。
[4] WB37 智能电池需另行购买，请阅读 WB37 智能电池安全使用指引后再进行使用。

入门指南步骤图说明

1. 获取教学视频

- 用户可通过扫描二维码获取和观看教学视频及其它视频，确保正确、安全地使用本产品。

2. 充电

- 出厂时遥控器电池将进入休眠模式，使用前需要进行充电，以激活内置电池。接通电源后，电量指示灯开始闪烁即完成内置电池激活。
- 推荐使用符合当地标准，规格为最大功率 65W（最大电压 20V）的 USB-C 快充充电器，如 DJI 65W 便携充电器。
- 当遥控器电量为 0% 时请及时对遥控器进行充电，防止低电量长时间存放导致电池深度过放损坏。长期不使用时，请将电池电量放至 40%-60% 左右进行存放。
- 为保持遥控器电池最佳状态，请确保每 3 个月对遥控器进行完整充放电一次。

3. 检查电量及开关机

- 每次飞行后，确保先关闭飞行器电源，再关闭遥控器电源。

4. 激活和对频

- 全新的遥控器需激活才能使用。激活时请确保遥控器接入互联网，按照屏幕提示完成激活。若多次激活失败，请联系 DJI 技术支持。
- 请确保遥控器已成功与飞行器对频。如更换飞行器，需要重新对频才能使用。

5. 准备遥控器

- 确保遥控器天线展开并调整到合适的位置，以获得最佳的通信效果。
- 当天线调整至限位时切勿用力掰动，避免损坏天线。遥控器天线如有损坏将影响使用性能和安全，请及时联系 DJI 技术支持。

6. 飞行

- 每次飞行前，确保遥控器电量充满。
- 未连接飞行器时，遥控器熄屏闲置 5 分钟后将发出报警，报警 30 秒后若无操作将自动关机。拨动摇杆可让遥控器恢复为正常工作状态。
- 切勿遮挡或覆盖遥控器内置天线和内置 GNSS 天线，避免通信和定位性能受影响。
- 切勿遮挡遥控器进风口及出风口，以免遥控器温度过高，影响遥控器性能。
- 仅飞行器在空中出现不可控的飞行状态，才可进行空中紧急停机掰杆动作。（请确保自身及周边人员安全，谨慎使用）
- 更多飞行器控制、作业操作等，请查看所配套使用飞行器的用户手册。

使用 DJI RC Plus 遥控器时，如果操作不当，飞行器可能会对人身财产造成一定程度的伤害和破坏，请在使用时务必注意安全，详情请查看配套使用飞行器的免责声明和安全操作指引。请务必于官网下载并阅读飞行器和遥控器用户手册后再进行使用。

技术规格

O3 Pro	
工作频率 [1]	2.4000-2.4835 GHz；5.725-5.850 GHz
最大信号有效距离（无干扰、无遮挡）[2]	15 km（FCC）；8 km（CE/SRRC/MIC）
最大信号有效距离（有干扰）[2]	强干扰（密集楼宇、居民区等）：1.5-3 km（FCC/CE/SRRC/MIC） 中干扰（城郊县城、城市公园等）：3-9 km（FCC）；3-6 km（CE/SRRC/MIC） 弱干扰（远郊野外、开阔农田等）：9-15 km（FCC）；6-8 km（CE/SRRC/MIC）
等效全向辐射功率（EIRP）	2.4 GHz：<33 dBm（FCC）；<20 dBm（CE/SRRC/MIC） 5.8 GHz：<33 dBm（FCC）；<14 dBm（CE）；<23 dBm（SRRC）
Wi-Fi	
协议	Wi-Fi 6
工作频率 [1]	2.4000-2.4835 GHz；5.150-5.250 GHz；5.725-5.850 GHz
等效全向辐射功率（EIRP）	2.4 GHz：<26 dBm（FCC）；<20 dBm（CE/SRRC/MIC） 5.1 GHz：<26 dBm（FCC）；<23 dBm（CE/SRRC/MIC） 5.8 GHz：<26 dBm（FCC/SRRC）；<14 dBm（CE）
蓝牙	
协议	蓝牙 5.1
工作频率	2.4000-2.4835 GHz
等效全向辐射功率（EIRP）	<10 dBm
通用	
型号	RM700
显示屏	7.02 英寸触控液晶显示屏，分辨率 1920×1200p，最大亮度 1200 cd/m^2
内置电池	Li-ion（6500 mAh @ 7.2 V），化学体系：镍钴铝酸锂
充电方式	推荐使用最大功率 65W（最大电压为 20V）的 USB-C 快充充电器
额定功耗	12.5 W
存储空间	64GB + 可扩展（通过 microSD 卡）
充电时间	2 小时（使用最大功率 65W（最大电压为 20V）的 USB-C 快充充电器）
续航时间	内置电池：约 3.3 小时；内置电池 + 外置电池：约 6 小时
IP 防护等级	IP54
GNSS	GPS+Galileo+BeiDou
视频输出接口	HDMI A 型
工作环境温度	-20℃至 50℃
存放环境温度	-30℃至 45℃（一个月内） -30℃至 35℃（大于一个月小于三个月） -30℃至 30℃（大于三个月小于一年）
充电环境温度	5℃至 40℃
支持的 DJI 飞行器 [3]	M30，M30T

[1] 部分地区不支持 5.1 GHz 和 5.8 GHz 频段，以及部分地区 5.1 GHz 频段仅限室内使用，详情请参考当地法律法规。
[2] DJI RC Plus 可支持多款 DJI 飞行器，该参数在配合不同飞行器使用时可能不同。
[3] 后续将会支持更多 DJI 飞行器，请留意官网获取最新信息。

零組件介紹（圖 A）

1. 遙控器外接天線
2. 觸控顯示螢幕
3. 附燈按鍵 [1]
4. 搖桿
5. 內建 Wi-Fi 天線
6. 返回按鍵 / 系統功能按鍵
7. L1/L2/L3/R1/R2/R3 按鍵
8. 智能返航按鍵
9. 收音孔
10. 狀態指示燈
11. 電量指示燈
12. 內建 GNSS 天線
13. 電源按鍵
14. 五維按鈕
15. 急停按鈕
16. C3 鍵（可自訂）
17. 左轉盤
18. 錄影按鍵 [1]
19. 飛行擋位切換開關
20. 遙控器內建天線
21. microSD 卡插槽
22. USB-A 連接埠
23. HDMI 連接埠
24. USB-C 連接埠
25. 對焦 / 拍照按鍵 [1]
26. 右轉盤
27. 滾輪
28. 把手
29. 揚聲器
30. 出風口
31. 預留安裝孔
32. C1 鍵（可自訂）
33. C2 鍵（可自訂）
34. 後蓋
35. 電池解鎖按鍵
36. 電池匣
37. 後蓋開啟按鍵
38. 蜂鳴器
39. 進風口
40. 網路卡匣
41. 1/4" 螺紋孔

[1] DJI™ RC Plus 可支援多款 DJI 航拍機，該按鍵在搭配不同航拍機使用時的功能可能有所不同，具體請閱讀所搭配使用航拍機的使用者手冊。

⚠ 切勿擅自拆裝遙控器，如需更換遙控器零組件，請務必聯絡 DJI 技術支援或 DJI 授權的維修中心。

簡介

DJI RC Plus 智能遙控器（以下簡稱“遙控器”）採用 O3 Pro 高解析影像傳輸技術，可與支援該影像傳輸技術的航拍機搭配使用，穩定傳輸高解析的流暢畫面至顯示螢幕即時觀看。遙控器搭載的功能按鍵可便捷地完成航拍機飛行作業及相機操作。整體機身防護等級 [2] 可達 IP54（參照 IEC 60529 標準）。

遙控器結合 7.02 英寸 1920 × 1200p 高亮度觸控螢幕，最高亮度達 1200 cd/m^2。採用 Android 系統，具備衛星定位、Wi-Fi 及藍牙等功能。遙控器內建電池最長運作時間 [3] 約為 3.3 小時，加裝外接 WB37 智能電池 [4] 可提升至約 6 小時。

[2] 防護等級並非永久有效，可能會因長期使用導致老化磨損而下降。
[3] 最長運作時間為實驗環境下測得，僅供參考。
[4] WB37 智能電池需另行購買，使用前請先閱讀 WB37 智能電池安全使用指引。

入門指南步驟圖說明

1. 獲取教學影片

- 使用者可透過掃描 QR 碼取得和觀看教學影片及其他影片，確保正確、安全地使用本產品。

2. 充電

- 出廠時遙控器電池將進入休眠模式，使用前需要進行充電，以啟動內建電池。接通電源後，電量指示燈開始閃爍即代表內建電池已啟動完成。
- 建議使用符合當地標準且規格為最大功率 65W（最大電壓 20V）的 USB-C 快充充電器，如 DJI 65W 便攜式充電器。
- 當遙控器電量為 0% 時請及時替遙控器充電，以防止低電量長時間存放導致電池放電深度過深而損壞。長期不使用時，請將電池電量放至 40%-60% 左右進行存放。
- 為保持遙控器電池的最佳狀態，請確保每 3 個月為遙控器進行一次完整的充放電。

3. 檢查電量及開關機

- 每次飛行後，確保先關閉航拍機電源後，再關閉遙控器電源。

4. 啟動和配對

- 全新的遙控器需先啟動才能使用。啟動時請確保遙控器已連接至網路，依照螢幕指示完成啟動程序。若多次啟動失敗，請聯絡 DJI 技術支援。
- 請確保遙控器已成功與航拍機配對。如更換航拍機，需重新配對後才能使用。

5. 準備遙控器

- 確定遙控器天線已展開並調整到合適位置，以取得最佳通訊效果。
- 當天線調整至限位時切勿用力扳動，以免損壞天線。遙控器天線如有損壞將影響使用性能和安全，請及時聯絡 DJI 技術支援。

6. 飛行

- 每次飛行前，確保遙控器電池已充飽電。
- 未連接航拍機時，遙控器螢幕關閉閒置 5 分鐘後將發出警告，警告 30 秒後若無操作將自動關機。撥動搖桿可讓遙控器恢復至正常運作狀態。
- 切勿遮擋或覆蓋遙控器內建天線和內建 GNSS 天線，以免影響通訊和定位性能。
- 切勿遮擋遙控器進風口及出風口，以免遙控器溫度過高，影響遙控器性能。
- 僅限航拍機於空中出現失控的飛行狀態，才可進行空中緊急停機綜合控制桿指令。（請確保自身及週遭人員安全，謹慎使用）
- 更多航拍機控制、作業操作等，請查看所搭配使用航拍機的使用者手冊。

使用 DJI RC Plus 遙控器時，如果操作不當，航拍機可能會對人身財產造成一定程度的傷害和破壞，使用時請務必注意安全，詳情請查看所搭配使用航拍機的免責聲明和安全操作指引。使用前請務必於官方網站下載並閱讀航拍機和遙控器使用者手冊。

技術規格

O3 Pro	
運作頻率 [1]	2.4000-2.4835 GHz；5.725–5.850 GHz
最大訊號有效距離（無干擾、無遮擋）[2]	15 km (FCC)；8 km (CE/SRRC/MIC)
最大訊號有效距離（有干擾）[2]	強干擾（密集樓宇、住宅區等）：1.5–3 km (FCC/CE/SRRC/MIC) 中干擾（城郊鄉鎮、城市公園等）：3–9 km (FCC)；3–6 km (CE/SRRC/MIC) 弱干擾（遠郊野外、開闊農田等）：9–15 km (FCC)；6–8 km (CE/SRRC/MIC)
等效全向輻射功率 (EIRP)	2.4 GHz：<33 dBm (FCC)；<20 dBm (CE/SRRC/MIC) 5.8 GHz：<33 dBm (FCC)；<14 dBm (CE)；<23 dBm (SRRC)
Wi-Fi	
協議	Wi-Fi 6
運作頻率 [1]	2.4000-2.4835 GHz；5.150–5.250 GHz；5.725–5.850 GHz
等效全向輻射功率 (EIRP)	2.4 GHz：<26 dBm (FCC)；<20 dBm (CE/SRRC/MIC) 5.1 GHz：<26 dBm (FCC)；<23 dBm (CE/SRRC/MIC) 5.8 GHz：<26 dBm (FCC/SRRC)；<14 dBm (CE)
藍牙	
協議	藍牙 5.1
運作頻率	2.4000-2.4835 GHz
等效全向輻射功率 (EIRP)	<10 dBm
通用	
型號	RM700
顯示螢幕	7.02 英寸觸控液晶顯示螢幕，解析度 1920 × 1200p，最大亮度 1200 cd/m^2
內建電池	Li-ion (6500 mAh @ 7.2 V)，化學體系：鎳鈷鋁酸鋰
充電方式	建議使用最大功率 65W（最大電壓為 20V）的 USB-C 快充充電器
額定功率消耗	12.5 W
儲存空間	64GB + 可擴充（透過 microSD 卡）
充電時間	2 小時（使用最大功率 65W（最大電壓為 20V）的 USB-C 快充充電器）
續航時間	內建電池：約 3.3 小時；內建電池 + 外接電池：約 6 小時
IP 防護等級	IP54
GNSS	GPS+Galileo+BeiDou
視訊輸出連接埠	HDMI A 型
運作環境溫度	-20℃ 至 50℃
存放環境溫度	-30℃ 至 45℃（一個月內） -30℃ 至 35℃（大於一個月小於三個月） -30℃ 至 30℃（大於三個月小於一年）
充電環境溫度	5℃ 至 40℃
支援的 DJI 航拍機 [3]	M30、M30T

[1] 部分地區不支援 5.1GHz 和 5.8GHz 頻段，以及部分地區 5.1GHz 頻段僅限室內使用，詳情請參考當地法律法規。
[2] DJI RC Plus 可支援多款 DJI 航拍機，該參數在搭配不同航拍機使用時可能有所不同。
[3] 後續將會支援更多 DJI 航拍機，請留意官方網站以取得最新資訊。

概要（図 A）

1. 外部送信機アンテナ
2. タッチ画面
3. インジケーターボタン [1]
4. 操作スティック
5. 内部 Wi-Fi アンテナ
6. 戻る／機能ボタン
7. L1/L2/L3/R1/R2/R3 ボタン
8. Return-to-Home（RTH）ボタン
9. マイク
10. ステータス LED
11. バッテリー残量 LED
12. 内部 GNSS アンテナ
13. 電源ボタン
14. 5D ボタン
15. 飛行一時停止ボタン
16. C3 ボタン（カスタム可能）
17. 左ダイヤル
18. 録画ボタン [1]
19. フライトモードスイッチ
20. 内部送信機アンテナ
21. microSD カードスロット
22. USB-A ポート
23. HDMI ポート
24. USB-C ポート
25. フォーカス／シャッターボタン [1]
26. 右ダイヤル
27. スクロールホイール
28. ハンドル
29. スピーカー
30. 通気口
31. 取付穴（予備）
32. C1 ボタン（カスタム可能）
33. C2 ボタン（カスタム可能）
34. 背面カバー
35. バッテリー取り外しボタン
36. バッテリー収納部
37. 背面カバー取り外しボタン
38. アラーム
39. 吸気口
40. ドングル収納部
41. 1/4 インチ ねじ穴

[1] DJI™ RC Plus は様々な DJI の機体に対応し、各ボタンの機能はお使いの機体によって異なります。ボタン機能の詳細については、機体のユーザーマニュアルを参照してください。

⚠ 送信機の構成部品が損傷した場合は、DJI サポートまたは DJI の正規代理店に連絡し、部品を交換してください。DJI サポートまたは DJI 正規代理店に相談することなく、送信機を分解しないでください。

はじめに

DJI 独自の OCUSYNC™ 映像伝送技術の最新版である O3 Pro 伝送技術を搭載した DJI RC Plus 送信機は、伝送された機体カメラの映像をライブ HD ビューでタッチ画面上に表示できます。送信機は、機体とジンバルの様々な機能を制御でき、カスタムボタンを備えているので機体やカメラを簡単に操作することができます。送信機の保護等級は IP54（IEC 60529）です。[2]

高輝度 1200 cd/m² の 7.02 インチ内蔵スクリーンは、1920×1200 画素の解像度を誇ります。本製品の Android OS には GNSS、Wi-Fi、Bluetooth などの様々な機能が搭載されています。送信機の最大動作時間 [3] は内部バッテリー使用時では 3 時間 18 分で、外部 WB37 インテリジェント バッテリー [4] と組み合わせて使用した時は最大 6 時間となります。

[2] この保護等級は恒久的なものではなく、長期間使用することで効果が減衰することがあります。

[3] 最大動作時間は、ラボ環境で試験された値で、参照値です。

[4] WB37 インテリジェント バッテリーは同梱していません。ご使用前に『WB37 インテリジェント バッテリー 安全に関するガイドライン』を参照してください。

ガイドステップの説明

1. チュートリアルビデオの視聴
   - はじめて使用する前に、QR コードをスキャンしてチュートリアルビデオやその他の動画をご視聴ください。
2. 充電
   - 内部バッテリーは、出荷前にハイバネーション モードとなっています。はじめて使用する前にバッテリーを充電してください。内蔵バッテリーがアクティベーションされると、バッテリー残量 LED が点滅し始めます。送信機がアクティベーションされるまでは。
   - DJI 65W ポータブル充電器など、最大定格電力 65 W で最大電圧 20 V の現地で認証された USB-C 充電器の使用を推奨します。
   - バッテリー残量が 0%になったら、すぐに送信機を充電してください。そうしない場合、送信機が長期間過放電することにより損傷する可能性があります。送信機を長期間保管する場合には、40 ～ 60%のバッテリー残量になるまで放電してください。
   - 3 ヶ月ごとに、送信機は完全に放電してから充電してください。バッテリーは長期間保管すると、消耗します。
3. バッテリー残量の確認と電源のオン／オフ
   - 送信機を使用する前に、機体の電源が切れているか確認してください。
4. 送信機のアクティベーションとリンク
   - はじめて使用する前に、送信機をアクティベーションする必要があります。アクティベーションにはインターネット接続が必要です。指示に従って、アクティベーションします。アクティベーションに数回失敗する場合は、DJI サポートにご連絡ください。
   - 送信機が機体にリンクされていることを確認してください。他の機体を使用するなどの必要が生じた場合は、送信機と機体をリンクしてください。
5. 送信機の準備
   - アンテナを持ち上げて調整して、機体が最適な伝送範囲内にあるようにしてください。
   - アンテナを、可動範囲を超えるような強さで押さえないでください。アンテナが破損する恐れがあります。アンテナが損傷した場合は、DJI サポートに連絡して修理または交換してください。損傷したアンテナは性能を大幅に低下させます。
6. 飛行
   - 各飛行の前に送信機を完全に充電してください。
   - 送信機の電源が入っている状態でタッチ画面がオフのときに機体と接続せずに 5 分間操作しないとアラートが鳴ります。さらに 30 秒経過すると、自動的に電源がオフになります。操作スティックを動かすか送信機の他の操作をすると、アラートは止まります。
   - 最適な通信と測位性能を実現するために、送信機の内部送信機アンテナと内部 GNSS アンテナの送受信を何かで妨げたり覆ったりしないでください。
   - 送信機の通気口や吸気口を塞がないでください。塞いだ場合、過熱により送信機の性能に影響を及ぼす可能性があります。
   - フライトコントローラーが深刻なエラーを検知したときに限り、飛行中にモーターを停止することができます。ご自身と周囲の人の安全を確保するため、慎重に機体を飛行させてください。
   - 機体の制御と運用についての詳細は、機体のユーザーマニュアルを参照してください。

DJI RC Plus を使用して無人航空機（UAV）を操作する場合は、注意が必要です。不注意により、使用者および他の人に重傷を負わせる恐れがあります。初めて使用する前に、機体と送信機のユーザーマニュアルをダウンロードしてお読みください。

仕様

O3 Pro	
動作周波数 [1]	2.4000 ～ 2.4835 GHz、5.725 ～ 5.850 GHz（日本国内では、5.8 GHz 帯は使用不可）
最大伝送距離 [2] （障害物、電波干渉のない場合）	15 km (FCC)、8 km (CE/SRRC/MIC（日本）)
最大伝送距離 [2] （電波干渉のある場合）	強い干渉（都市部の景観、限られた視界、競合する信号が多い）：1.5 ～ 3 km（FCC/CE/SRRC/MIC（日本）） 中程度の干渉（郊外の景観、開けた視界、競合する信号が少しある）：3 ～ 9 km（FCC）、3 ～ 6 km（CE/SRRC/MIC（日本）） 中程度の干渉（郊外の景観、開けた視界、競合する信号が少しある）：9 ～ 15 km（FCC）、6 ～ 8 km（CE/SRRC/MIC（日本））
伝送電力 (EIRP)	2.4 GHz：≤33 dBm (FCC)、<20 dBm (CE/SRRC/MIC（日本）) 5.8 GHz：<33 dBm（FCC）、<14 dBm（CE）、<23 dBm（SRRC）
Wi-Fi	
プロトコル	Wi-Fi 6
動作周波数 [1]	2.4000 ～ 2.4835 GHz、 5.150 ～ 5.250 GHz、 5.725 ～ 5.850 GHz（日本国内では、5.8 GHz 帯は使用不可）
伝送電力 (EIRP)	2.4 GHz：≤26 dBm (FCC)、<20 dBm (CE/SRRC/MIC（日本)) 5.1 GHz：≤26 dBm (FCC)、<23 dBm (CE/SRRC/MIC（日本)) 5.8 GHz：<26 dBm（FCC/SRRC）、<14 dBm（CE）
Bluetooth	
プロトコル	Bluetooth 5.1
動作周波数	2.4000 ～ 2.4835 GHz
伝送電力 (EIRP)	<10 dBm
一般	
モデル	RM700
画面	7.02 インチ LCD タッチ画面、解像度 1920×1080 画素、高輝度 1200 cd/m^2
内部バッテリー	Li-ion（6500 mAh @ 7.2 V）、化学システム：LiNiCoAlO2
充電タイプ	最大定格電力 65 W で最大電圧 20 V の USB-C 充電器の使用を推奨
定格出力	12.5 W
ストレージ容量	64 GB + microSD カードを使用した拡張ストレージ
充電時間	2 時間（最大定格電力 65 W で最大電圧 20 V の USB-C 充電器使用時）
動作時間	内部バッテリー：約 3 時間 18 分、内部バッテリー + 外部バッテリー：約 6 時間
保護等級	IP54
GNSS	GPS+Galileo+BeiDou
動画出力ポート	HDMI Type-A
動作環境温度	-20°C ～ 50°C
保管環境温度範囲	1 ヶ月未満：-30°C ～ 45°C 1 ～ 3 ヶ月：-30°C ～ 35°C 3 ヶ月～ 1 年：-30°C ～ 30°C
充電温度	5°C ～ 40°C
対応機体モデル [3]	M30、M30T

[1] 5.8 GHz と 5.1 GHz の周波数帯は、一部の国では使用が禁じられています。また、5.1 GHz 周波数帯の使用が、屋内でのみ利用可能な国も一部あります。
[2] DJI RC Plus は、様々な DJI 機体に対応し、そのパラメーターは機体によって異なります。
[3] 今後、DJI RC Plus は、DJI の他の機体にも対応する予定です。公式サイトで最新情報をご確認ください。

개요 (그림 A)

1. 외장 RC 안테나
2. 터치스크린
3. 표시등 버튼 [1]
4. 조종 스틱
5. 내장 Wi-Fi 안테나
6. 뒤로가기/기능 버튼
7. L1/L2/L3/R1/R2/R3 버튼
8. 리턴 투 홈(RTH) 버튼
9. 마이크
10. 상태 LED
11. 배터리 잔량 LED
12. 내장 GNSS 안테나
13. 전원 버튼
14. 5D 버튼
15. 비행 일시 정지 버튼
16. C3 버튼 (맞춤설정 가능)
17. 왼쪽 다이얼
18. 녹화 버튼 [1]
19. 비행 모드 전환 스위치
20. 내장 RC 안테나
21. microSD 카드 슬롯
22. USB-A 포트
23. HDMI 포트
24. USB-C 포트
25. 포커스/셔터 버튼 [1]
26. 오른쪽 다이얼
27. 스크롤 휠
28. 핸들
29. 스피커
30. 통풍구
31. 예비 장착 구멍
32. C1 버튼 (맞춤 설정 가능)
33. C2 버튼 (맞춤 설정 가능)
34. 후면 커버
35. 배터리 분리 버튼
36. 배터리 함
37. 후면 커버 분리 버튼
38. 경보
39. 흡기구
40. 동글 함
41. 1/4” 나사 구멍

[1] DJI™ RC Plus 는 여러 모델의 DJI 기체를 지원할 수 있으며 버튼의 기능은 기체에 따라 달라집니다 . 버튼의 기능에 대한 자세한 정보는 기체의 사용자 매뉴얼을 참조하십시오 .

조종기가 손상된 경우에는 DJI 고객지원 또는 DJI 공인 딜러에게 문의해 부품을 교체하십시오 . DJI 고객지원 또는 DJI 공인 딜러의 도움 없이 조종기를 분해하지 마십시오 .

소개

DJI RC Plus 조종기는 DJI 의 대표적인 OCUSYNC™ 이미지 전송 기술의 최신 버전인 O3 Pro 를 탑재했으며 , 기체 카메라로부터 라이브 HD 뷰를 전송할 수 있습니다 . 조종기에는 다양한 기체 및 짐벌 컨트롤과 맞춤 설정 버튼이 함께 제공되어 기체를 쉽게 제어하고 카메라를 조작할 수 있습니다 . 조종기는 IP54(IEC 60529) 보호 등급을 갖추고 있습니다 . [2]

7.02” 내장 스크린은 1200cd/m² 의 고휘도와 1920 × 1200 픽셀의 해상도를 자랑합니다 . Android 운영 체제에는 GNSS, Wi-Fi 및 Bluetooth 와 같은 다양한 기능이 제공됩니다 . 조종기의 내장 배터리는 3 시간 18 분의 최대 작동 시간 [3] 을 제공하며 , 외장 WB37 인텔리전트 배터리 [4] 와 사용할 경우 6 시간의 최대 작동 시간을 제공합니다 .

[2] 이 보호 등급은 영구적인 것이 아니며 장기간 사용 후 성능이 저하될 수 있습니다 .
[3] 최대 작동 시간은 실험실 환경에서 측정되었으며 참조용으로만 사용해야 합니다 .
[4] WB37 인텔리전트 배터리는 별매품입니다 . 배터리의 안전 사용에 대한 자세한 내용은 WB37 인텔리전트 배터리 안전 가이드를 참조하십시오 .

안내 단계 설명

1. 튜토리얼 동영상 시청
   - 처음 사용하기 전에 QR 코드를 스캔하여 튜토리얼 동영상과 기타 동영상을 시청하십시오 .
2. 충전
   - 내장 배터리는 배송 전에 최대 절전 모드로 놓여 있습니다 . 처음 사용하기 전에 배터리를 충전해야 합니다 . 배터리 잔량 LED 가 깜박이기 시작하면서 내장 배터리가 활성화되었음을 표시합니다 .
   - DJI 65W 휴대용 충전기처럼 최대 정격 전력 65W 와 최대 20V 의 전압을 갖는 현지에서 인증된 USB-C 충전기를 사용하는 것이 좋습니다 .
   - 조종기 전력량 0% 도달 시 , 바로 충전해야 합니다 . 그렇지 않으면 , 장시간 과방전으로 인해 조종기에 손상이 올 수 있습니다 . 장기 보관 시 전력 수준 40%~60% 사이로 조종기를 방전합니다 .
   - 조종기를 3 개월마다 완전히 방전 및 충전하십시오 . 장기간 보관하면 배터리가 고갈됩니다 .
3. 배터리 및 전원 끄기 / 켜기 확인
   - 먼저 기체의 전원을 끈 다음 조종기를 끄십시오 .
4. 조종기 활성화 및 연동
   - 조종기는 처음 사용하기 전에 활성화해야 합니다 . 활성화하려면 인터넷에 연결해야 합니다 . 화면의 안내에 따라 활성화합니다 . 활성화가 여러 번 실패하면 DJI 고객지원에 문의하십시오 .
   - 조종기가 기체에 연동되어 있는지 확인합니다 . 다른 기체를 사용하는 경우와 같이 필요에 따라 조종기와 기체를 연동하십시오 .
5. 조종기 준비
   - 안테나를 조정하여 기체가 최적의 전송 범위 내에 있는지 확인하십시오 .
   - 한계 범위를 넘어 안테나를 밀지 마십시오 . 그렇지 않으면 손상될 수 있습니다 . 손상된 경우 DJI 고객지원에 문의하여 안테나를 수리하거나 교체하십시오 . 손상된 안테나는 성능을 크게 저하시킵니다 .
6. 비행
   - 항상 비행 전에 조종기를 완전히 충전하십시오 .
   - 조종기의 전원을 켜고 기체에 연동하지 않은 상태로 5 분 동안 사용하지 않으면 터치스크린이 꺼지면서 경고음이 발생합니다 . 30 초 후에 자동으로 전원이 꺼집니다 . 경고음을 끄려면 조종 스틱을 움직이거나 다른 조종기 동작을 수행하십시오 .
   - 최상의 통신 및 포지셔닝 성능을 위해서는 조종기 내부 RC 안테나 및 내부 GNSS 안테나를 막거나 덮지 마십시오 .
   - 조종기의 통풍구 또는 흡기구를 막지 마십시오 . 그렇지 않으면 , 과열로 인해 조종기 성능에 영향을 줄 수 있습니다 .
   - 비행 컨트롤러에서 심각한 오류를 감지한 경우에만 비행 도중에 모터를 중지할 수 있습니다 . 사용자와 주변 사람들의 안전을 보장하기 위해 기체를 주의해서 비행하십시오 .
   - 기체 제어 및 작동에 대한 자세한 내용은 기체 사용자 매뉴얼을 참조하십시오 .

DJI RC Plus 를 사용해 무인항공기 (UAV) 를 제어할 때는 경계를 늦추지 말아야 합니다 . 부주의로 인해 자신과 타인에게 심각한 해를 끼칠 수 있습니다 . 처음 사용하기 전에 , 기체 및 조종기에 대한 사용자 매뉴얼을 다운로드하여 숙지해야 합니다 .

사양

O3 Pro	
작동 주파수[1]	2.4000~2.4835 GHz, 5.725~5.850 GHz
최대 전송 거리[2] (장애물과 간섭이 없을 시)	15 km (FCC), 8 km (CE/SRRC/MIC)
최대 전송 거리[2] (간섭이 있을 시)	강한 간섭 (도시 지역, 시야 제한, 간섭 신호 많은 곳): 1.5~3 km (FCC/CE/SRRC/MIC) 보통 간섭 (교외 지역, 탁 트인 시야, 간섭 신호 약간 있는 곳): 3~9 km (FCC), 3~6 km (CE/SRRC/MIC) 약한 간섭 (탁 트인 지역 및 시야, 간섭 신호 거의 없는 곳): 9~15 km (FCC), 6~8 km (CE/SRRC/MIC)
송신기 출력 (EIRP)	2.4 GHz: <33 dBm (FCC), <20 dBm (CE/SRRC/MIC) 5.8 GHz: <33 dBm (FCC), <14 dBm (CE), <23 dBm (SRRC)
Wi-Fi	
프로토콜	Wi-Fi 6
작동 주파수[1]	2.4000~2.4835 GHz, 5.150~5.250 GHz, 5.725~5.850 GHz
송신기 출력 (EIRP)	2.4 GHz: <26 dBm (FCC), <20 dBm (CE/SRRC/MIC) 5.1 GHz: <26 dBm (FCC), <23 dBm (CE/SRRC/MIC) 5.8 GHz: <26 dBm (FCC/SRRC), <14 dBm (CE)
블루투스	
프로토콜	Bluetooth 5.1
작동 주파수	2.4000~2.4835 GHz
송신기 출력 (EIRP)	<10 dBm
일반	
모델명	RM700
스크린	7.02” LCD 터치스크린, 1920×1080 픽셀 해상도, 1200cd/m² 밝기
내장 배터리	Li-ion (6500 mAh @ 7.2 V), 화학 시스템: LiNiCoAlO2
충전 유형	최대 정격 전력 65W와 최대 전압 20V의 USB-C 충전기를 사용하는 것이 좋습니다.
정격 출력	12.5 W
저장 용량	64 GB + microSD 카드로 저장 공간 확장 가능
충전 시간	2시간 (최대 정격 전력 65W 및 최대 전압 20V의 USB-C 충전기 사용)
작동 시간	내장 배터리: 약 3시간 18분, 내장 배터리와 외장 배터리 사용 시: 약 6시간
IP 등급	IP54
GNSS	GPS+Galileo+BeiDou
비디오 출력 포트	HDMI Type A
작동 온도	-20~50 °C
보관 온도 범위	1개월 미만: -30~45 °C 1개월 ~ 3개월: -30~35 °C 3개월 ~ 1년: -30~30 °C
충전 온도 범위	5~40 °C
지원 기체 모델[3]	M30, M30T

[1] 5.8GHz 및 5.1GHz 주파수는 일부 국가에서 사용이 금지되어 있습니다 . 일부 국가에서는 실내 사용 시에만 5.1GHz 주파수 대역을 허가하고 있습니다 .
[2] DJI RC Plus 는 여러 모델의 DJI 기체를 지원할 수 있으며 매개변수의 기능은 기체에 따라 달라집니다 .
[3] DJI RC Plus 는 추후 더 많은 DJI 기체를 지원할 예정입니다 . 최신 정보는 공식 웹사이트를 방문해주십시오 .

Übersicht (Abb. A)

1. Externe Antennen der Fernsteuerung
2. Touchscreen
3. Anzeigetaste [1]
4. Steuerknüppel
5. Interne Wi-Fi-Antennen
6. Zurück-/Funktionstaste
7. L1/L2/L3/R1/R2/R3-Tasten
8. Rückkehrfunktionstaste
9. Mikrofon
10. Status-LED
11. Akkustand-LEDs
12. Interne GNSS-Antennen
13. Netztaste
14. 5D-Taste
15. Taste zum Pausieren des Fluges
16. C3-Taste (frei belegbar)
17. Linkes Rädchen
18. Aufnahmetaste [1]
19. Flugmodusschalter
20. Interne Antennen der Fernsteuerung
21. microSD-Kartensteckplatz
22. USB-A-Anschluss
23. HDMI-Anschluss
24. USB-C-Anschluss
25. Fokus-/Fototaste [1]
26. Rechtes Rädchen
27. Einstellrad
28. Griff
29. Lautsprecher
30. Lüftungsschlitz
31. Vorgesehene Montagelöcher
32. C1-Taste (frei belegbar)
33. C2-Taste (frei belegbar)
34. Hintere Abdeckung
35. Akkuentriegelung
36. Akkufach
37. Entriegelung der hinteren Abdeckung
38. Alarm
39. Lüftungsschlitz
40. Dongle-Fach
41. 1/4" Gewindelöcher

[1] DJI™ RC Plus kann verschiedene DJI-Fluggeräte unterstützen und die Funktionstasten unterscheiden sich je nach Fluggerät. Lesen Sie das Handbuch des Fluggerätes für weitere Informationen zu den Tastenfunktionen.

Wenden Sie sich immer an den DJI Support oder einen autorisierten DJI-Händler, um die Komponenten der Fernsteuerung bei Beschädigung auszutauschen. Die Fernsteuerung darf NICHT ohne die Unterstützung des DJI Supports oder eines autorisierten DJI-Händlers zerlegt werden.

Einführung

Die DJI RC Plus Fernsteuerung verfügt über O3 Pro, die aktuellste Version der OCUSYNC™ Bildübertragungstechnologie von DJI, und kann eine HD-Live-Ansicht von der Kamera eines Fluggeräts auf einen Touchscreen übertragen. Die Fernsteuerung kommt mit einer großen Auswahl an Fluggerät- und Gimbal-Steuerungsfunktionen sowie frei belegbaren Tasten, die eine einfache Kontrolle des Fluggerätes sowie den Betrieb der Kamera ermöglichen. Die Fernsteuerung hat die Schutzart IP54 (IEC 60529).[2]

Der integrierte 7,02-Zoll-Bildschirm verfügt über eine hohe Helligkeit von 1200 cd/m² und eine Auflösung von 1920×1200 Pixeln. Das Android-Betriebssystem bietet eine Vielzahl von Funktionen wie GNSS, Wi-Fi und Bluetooth. Die Fernsteuerung hat eine maximale Akkulaufzeit [3] von 3 Stunden und 18 Minuten über den internen Akku und von bis zu 6 Stunden, wenn sie mit einer externen WB37 Intelligent Battery [4] verwendet wird.

[2] Diese Schutzart ist nicht dauerhaft und kann nach längerer Verwendung mit der Zeit abnehmen.

[3] Die maximale Akkulaufzeit wurde unter Laborbedingungen getestet und dient nur als Referenz.

[4] Die WB37 Intelligent Battery ist nicht im Lieferumfang enthalten. Weitere Informationen finden Sie in den Sicherheitsrichtlinien für die WB37 Intelligent Battery.

Beschreibung der Anleitungsschritte

1. Video-Tutorials ansehen
   - Scannen Sie den QR-Code, um die Video-Tutorials sowie andere Videos anzusehen, bevor Sie das Produkt zum ersten Mal verwenden.
2. Laden
   - Der interne Akku befindet sich vor der Lieferung im Ruhezustand. Der Akku muss vor dem ersten Gebrauch komplett geladen werden. Die Akkustand-LEDs beginnen zu blinken, um die Aktivierung des internen Akkus anzuzeigen.
   - Wir empfehlen die Verwendung eines in Ihrem Land zugelassenen USB-C-Ladegerätes mit einer maximalen Nennleistung von 65 W und einer maximalen Spannung von 20 V, wie beispielsweise das DJI 65W Tragbare Ladegerät.
   - Laden Sie die Fernsteuerung umgehend auf, wenn die Akkuleistung 0 % erreicht. Andernfalls droht ein Schaden an der Fernsteuerung aufgrund einer Tiefentladung über einen längeren Zeitraum hinweg. Entladen Sie die Fernsteuerung bei längerer Lagerung auf 40 % bis 60 %.
   - Entladen und laden Sie die Fernsteuerung jeweils alle drei Monate einmal vollständig. Der Akku verliert Ladung, wenn er längere Zeit gelagert wird.
3. Akku prüfen und Ein/Ausschalten
   - Stellen Sie sicher, dass das Fluggerät immer vor der Fernsteuerung ausgeschaltet wird.
4. Fernsteuerung aktivieren und koppeln
   - Die Fernsteuerung muss vor dem ersten Gebrauch aktiviert werden. Für die Aktivierung ist eine Internetverbindung erforderlich. Folgen Sie den Anweisungen zur Aktivierung. Nehmen Sie Kontakt mit DJI auf, wenn die Aktivierung mehrmals fehlschlägt.
   - Stellen Sie sicher, dass die Fernsteuerung mit dem Fluggerät gekoppelt ist. Koppeln Sie die Fernsteuerung und das Fluggerät bei Bedarf, zum Beispiel wenn ein weiteres Fluggerät verwendet wird.
5. Fernsteuerung vorbereiten
   - Stellen Sie die Antennen so ein, dass sich das Fluggerät innerhalb der optimalen Übertragungsreichweite befindet.
   - Drücken Sie die Antennen NICHT mit Gewalt, wenn ein Widerstand zu spüren ist. Andernfalls könnten sie beschädigt werden. Wenden Sie sich bei beschädigten Antennen an den DJI Support, um die Antennen zu reparieren oder zu ersetzen. Beschädigte Antennen beeinträchtigen die Übertragungsleistung enorm.
6. Flug
   - Laden Sie die Fernsteuerung vor jedem Flug vollständig auf.
   - Es wird eine Warnung ausgegeben, wenn die Fernsteuerung 5 Minuten lang nicht verwendet wird, während sie eingeschaltet ist, der Touchscreen jedoch ausgeschaltet und sie nicht mit dem Fluggerät verbunden ist. Nach weiteren 30 Sekunden schaltet sich die Fernsteuerung automatisch aus. Um den Alarm zu beenden, bewegen Sie die Steuerknüppel oder betätigen Sie eine beliebige andere Funktion der Fernsteuerung.
   - Für optimale Kommunikation und Positionierung dürfen die internen Antennen der Fernsteuerung und internen GNSS-Antennen NICHT blockiert oder abgedeckt werden.
   - Decken Sie die Lüftungsschlitze an der Fernsteuerung NICHT ab. Andernfalls kann die Leistung der Fernsteuerung aufgrund von Überhitzung beeinträchtigt werden.
   - Die Motoren können während des Fluges nur ausgeschaltet werden, wenn der Flugregler einen kritischen Fehler erkannt hat. Fliegen Sie das Fluggerät stets mit Vorsicht, um Ihre eigene und die Sicherheit der Personen in Ihrem Umfeld zu gewährleisten.
   - Weitere Informationen über die Steuerungen und Bedienung des Fluggerätes finden Sie im Handbuch des Fluggerätes.

⚠ Seien Sie stets aufmerksam, wenn Sie die DJI RC Plus zur Steuerung einer Drohne benutzen. Unachtsamkeit kann schwere Verletzungen bei Ihnen oder anderen Personen nach sich ziehen. Laden Sie die Handbücher für das Fluggerät und die Fernsteuerung vor der ersten Verwendung herunter und lesen Sie diese durch.

Technische Daten

O3 Pro	
Betriebsfrequenz [1]	2,4000-2,4835 GHz; 5,725-5,850 GHz
Max. Übertragungsreichweite [2] (ohne Hindernisse und Interferenzen)	15 km (FCC); 8 km (CE/SRRC/MIC)
Max. Übertragungsreichweite [2] (mit Interferenz)	Starke Störungen (Stadtlandschaft, eingeschränkte Sicht, viele konkurrierende Signale): 1,5-3 km (FCC/CE/SRRC/MIC) Mittlere Störungen (Vorstadtlandschaft, freie Sicht, einige konkurrierende Signale): 3-9 km (FCC); 3-6 km (CE/SRRC/MIC) Geringe Störungen (offene Landschaft, weitreichende freie Sicht, wenige konkurrierende Signale): 9-15 km (FCC); 6-8 km (CE/SRRC/MIC)
Strahlungsleistung (EIRP)	2,4 GHz: <33 dBm (FCC); <20 dBm (CE/SRRC/MIC) 5,8 GHz: <33 dBm (FCC); <14 dBm (CE); <23 dBm (SRRC)
Wi-Fi	
Protokoll	Wi-Fi 6
Betriebsfrequenz [1]	2,4000-2,4835 GHz; 5,150-5,250 GHz; 5,725-5,850 GHz
Strahlungsleistung (EIRP)	2,4 GHz: <26 dBm (FCC); <20 dBm (CE/SRRC/MIC) 5,1 GHz: <26 dBm (FCC); <23 dBm (CE/SRRC/MIC) 5,8 GHz: <26 dBm (FCC/SRRC); <14 dBm (CE)
Bluetooth	
Protokoll	Bluetooth 5.1
Betriebsfrequenz	2,4000-2,4835 GHz
Strahlungsleistung (EIRP)	<10 dBm
Allgemein	
Modell	RM700
Bildschirm	7,02-Zoll LCD-Touchscreen mit einer Auflösung von 1920×1080 Pixeln und einer hohen Helligkeit von 1200 cd/m^2
Interner Akku	Li-Ion (6.500 mAh bei 7,2 V), Chemische Zusammensetzung: LiNiCoAlO2
Ladetyp	Wir empfehlen die Verwendung von USB-C-Ladegeräten mit einer maximalen Nennleistung von 65 W und einer maximalen Spannung von 20 V
Nennleistung	12,5 W
Speicherkapazität	64 GB + erweiterbarer Speicher per microSD-Karte
Ladezeit	2 Stunden (über USB-C-Ladegeräte mit einer maximalen Nennleistung von 65 W und einer maximalen Spannung von 20 V)
Akkulaufzeit	Interner Akku: Ca. 3 Stunden und 18 Minuten; Interner Akku + Externer Akku: Ca. 6 Stunden
Schutzart	IP54
GNSS	GPS + Galileo + BeiDou
Videoausgang	HDMI Typ-A
Betriebstemperatur	-20 °C bis 50 °C
Lagertemperatur	Weniger als ein Monat: -30 °C bis 45 °C Ein bis drei Monate: -30 °C bis 35 °C Drei Monate bis ein Jahr: -30 °C bis 30 °C
Ladetemperatur	5 °C bis 40 °C
Unterstützte Fluggeräte [3]	M30, M30T

[1] Die Frequenzen 5,8 und 5,1 GHz sind in einigen Ländern verboten. In einigen Ländern ist die 5,1-GHz-Frequenz nur zur Verwendung in Innenräumen zulässig.
[2] DJI RC Plus kann verschiedene DJI-Fluggeräte unterstützen und die Parameter unterscheiden sich je nach Fluggerät.
[3] Die DJI RC Plus wird in Zukunft mehr DJI-Fluggeräte unterstützen. Aktuelle Informationen finden Sie auf der offiziellen Webseite.

Descripción general (Figura A)

1. Antenas externas del control remoto
2. Pantalla táctil
3. Botón indicador[1]
4. Palancas de control
5. Antenas internas de Wi-Fi
6. Botón de retroceso/función
7. Botones L1/L2/L3/R1/R2/R3
8. Botón de regreso al punto de origen (RPO)
9. Micrófono
10. Led de estado
11. Ledes de nivel de batería
12. Antenas internas de GNSS
13. Botón de encendido
14. Botón 5D
15. Botón de detener vuelo
16. Botón C3 (personalizable)
17. Dial izquierdo
18. Botón de grabación[1]
19. Selector de modo de vuelo
20. Antenas internas del control remoto
21. Ranura para tarjeta microSD
22. Puerto USB-A
23. Puerto HDMI
24. Puerto USB-C
25. Botón del obturador/enfoque[1]
26. Dial derecho
27. Rueda de desplazamiento
28. Asa
29. Altavoz
30. Salida de aire
31. Orificios de montaje reservados
32. Botón C1 (personalizable)
33. Botón C2 (personalizable)
34. Cubierta trasera
35. Botón de liberación de la batería
36. Compartimento de la batería
37. Botón de liberación de la cubierta trasera
38. Alarma
39. Entrada de aire
40. Compartimento del adaptador
41. Agujeros de rosca de 1/4"

[1] DJI™ RC Plus es capaz de admitir varias aeronaves DJI y las funciones de los botones varían según la aeronave. Lea el manual de usuario de la aeronave para obtener más información sobre las funciones de los botones.

Contacte con Asistencia técnica de DJI o un distribuidor autorizado de DJI para reemplazar los componentes del control remoto si están dañados. NO desmonte el control remoto sin consultar a Asistencia técnica de DJI o a un distribuidor autorizado de DJI.

Introducción

El control remoto DJI RC Pro cuenta con O3 Pro, última versión de la tecnología de transmisión de imagen OCUSYNC™ de DJI, y puede transmitir una vista en HD en directo desde la cámara de una aeronave para visualizarse en la pantalla táctil. El control remoto dispone de una amplia gama de controles para el estabilizador y la aeronave, así como botones personalizables, que permiten controlar fácilmente la aeronave y manejar la cámara. El control remoto tiene un índice de protección de IP54 (IEC 60529). [2]

La pantalla integrada de alto brillo de 7.02 pulgadas y 1200 cd/m² ofrece una resolución de 1920×1200 píxeles. El sistema operativo Android incluye una variedad de funciones, como GNSS, Wi-Fi y Bluetooth. El control remoto tiene un tiempo de funcionamiento máximo[3] de 3 horas y 18 minutos con la batería interna y hasta 6 horas cuando se usa con una batería inteligente WB37 externa[4].

[2] Este índice de protección no es permanente y puede reducirse con el tiempo después de un uso prolongado.

[3] El tiempo de funcionamiento máximo fue probado en un entorno de laboratorio y se proporciona únicamente como referencia.

[4] La batería inteligente WB37 no está incluida. Consulte las directrices de seguridad de la batería inteligente WB37 para obtener más información.

Descripción de los pasos de orientación

1. Ver los videotutoriales
   - Escanee el código QR para ver videotutoriales y otros vídeos antes de usar el dispositivo por primera vez.
2. Carga
   - La batería interna se pone en modo de hibernación antes del envío. Deberá cargarse antes de usarla por primera vez. Los ledes de nivel de batería comienzan a parpadear para indicar que la batería interna está activada.
   - Se recomienda usar un cargador USB-C certificado localmente con una potencia nominal máxima de 65 W y un voltaje máximo de 20 V, como el cargador portátil de 65 W DJI.
   - Cargue el control remoto inmediatamente si el nivel de carga llega al 0 %. De lo contrario, el control remoto podría resultar dañado por mantenerse en situación de descarga excesiva durante un periodo prolongado. Descargue el control remoto hasta un nivel entre el 40 y el 60 % si lo va a almacenar durante un periodo prolongado.
   - Descargue el control remoto por completo una vez cada tres meses. La batería se descarga si se almacena durante un periodo prolongado.
3. Comprobar la batería y encender/apagar
   - Asegúrese de apagar la aeronave antes que el control remoto.
4. Activar y vincular el control remoto
   - Se debe activar el control remoto antes de usarlo por primera vez. Se requiere una conexión a Internet para la activación. Siga las instrucciones para la activación. Contacte con Asistencia técnica de DJI si la activación falla varias veces.
   - Asegúrese de que el control remoto esté vinculado a la aeronave. Vincule el control remoto y la aeronave cuando sea necesario, como cuando use otra aeronave.
5. Preparación del control remoto
   - Levante y ajuste las antenas para asegurarse de que la aeronave esté dentro del alcance de transmisión óptimo.
   - NO empuje las antenas más allá de su límite. De lo contrario, podría dañarlas. Contacte con Asistencia técnica de DJI para reparar o reemplazar las antenas en caso de que estén dañadas. Las antenas que presentan desperfectos reducen considerablemente el rendimiento del producto.
6. Vuelo
   - Cargue por completo el control remoto antes de cada vuelo.
   - Se emitirá una alerta si el control remoto no se usa durante cinco minutos mientras está encendido pero la pantalla táctil está apagada y no está conectado a la aeronave. Transcurridos 30 segundos más, el control remoto se apagará automáticamente. Mueva las palancas de control o realice cualquier otra acción con el control remoto para cancelar la alerta.
   - Para un rendimiento óptimo de comunicación y posicionamiento, NO bloquee ni cubra las antenas internas del control remoto ni la antena interna de GNSS.
   - NO tape la salida ni la entrada de aire del control remoto. De lo contrario, el sobrecalentamiento podría afectar al rendimiento del control remoto.
   - Los motores sólo se pueden parar en pleno vuelo cuando el controlador de vuelo detecta un error crítico. Vuele la aeronave con precaución para garantizar su seguridad y la de los que le rodean.
   - Consulte el manual de usuario de la aeronave para obtener más información sobre sus controles y operaciones.

Permanezca alerta cuando use DJI RC Plus para controlar un vehículo aéreo no tripulado (VANT). Un descuido podría provocar graves lesiones a usted y a otras personas. Descargue y lea los manuales de usuario correspondientes a la aeronave y al control remoto antes de usarlos por primera vez.

Especificaciones

O3 Pro	
Frecuencia de funcionamiento[1]	2.4000-2.4835 GHz; 5.725-5.850 GHz
Alcance de transmisión[2] (Sin obstáculos, libre de interferencias)	15 km (FCC), 8 km (CE/SRRC/MIC)
Alcance de transmisión[2] (con interferencias)	Interferencias fuertes (paisaje urbano, línea de visión limitada, muchas señales al mismo tiempo): 1.5-3 km (FCC/CE/SRRC/MIC) Interferencias medias (paisaje suburbano, línea de visión abierta, algunas señales al mismo tiempo): 3-9 km (FCC); 3-6 km (CE/SRRC/MIC) Interferencias bajas (paisaje abierto con amplia línea de visión, pocas señales al mismo tiempo): 9-15 km (FCC); 6-8 km (CE/SRRC/MIC)
Potencia del transmisor (PIRE)	2.4 GHz: <33 dBm (FCC), <20 dBm (CE/SRRC/MIC) 5.8 GHz: <33 dBm (FCC), <14 dBm (CE), <23 dBm (SRRC)
Wi-Fi	
Protocolo	Wi-Fi 6
Frecuencia de funcionamiento[1]	2.4000-2.4835 GHz; 5.150-5.250 GHz; 5.725-5.850 GHz
Potencia del transmisor (PIRE)	2.4 GHz: <26 dBm (FCC), <20 dBm (CE/SRRC/MIC) 5.1 GHz: <26 dBm (FCC), <23 dBm (CE/SRRC/MIC) 5.8 GHz: <26 dBm (FCC/SRRC), <14 dBm (CE)
Bluetooth	
Protocolo	Bluetooth 5.1
Frecuencia de funcionamiento	2.4000-2.4835 GHz
Potencia del transmisor (PIRE)	<10 dBm
General	
Modelo	RM700
Pantalla	Pantalla táctil LCD de 7.02 pulgadas, con una resolución de 1920×1080 píxeles y un alto brillo de 1200 cd/m^2
Batería interna	Li-ion (6500 mAh a 7.2 V), sistema químico: LiNiCoAlO2
Tipo de carga	Se recomienda usar cargadores USB-C con una potencia nominal máxima de 65 W y un voltaje máximo de 20 V
Potencia nominal	12.5 W
Capacidad de almacenamiento	64 GB + almacenamiento ampliable mediante tarjeta microSD
Tiempo de carga	2 horas (usando un cargador USB-C con potencia nominal máxima de 65 W y voltaje máximo de 20 V)
Tiempo de funcionamiento	Batería interna: aprox. 3 horas y 18 minutos; batería interna + batería externa: aprox. 6 horas
Índice de protección	IP54
GNSS	GPS + Galileo + BeiDou
Puerto de salida de vídeo	HDMI Tipo A
Temperatura de funcionamiento	De –20 a 50 °C (de –4 a 122 °F)
Rango de temperatura de almacenamiento	Menos de un mes: de –30 a 45 °C (de –22 a 113 °F); De uno a tres meses: de –30 a 35 °C (de –22 a 95 °F); De tres meses a un año: de –30 a 30 °C (de –22 a 86 °F)
Temperatura de carga	De 5 a 40 °C (de 41 a 104 °F)
Modelos de aeronaves compatibles[3]	M30, M30T

[1] Las frecuencias de 5.8 y 5.1 GHz están prohibidas en algunos países. En algunos países, la frecuencia de 5.1 GHz está permitida únicamente para uso en interiores.
[2] DJI RC Plus admite varias aeronaves DJI y los parámetros varían según la aeronave.
[3] DJI RC Plus será compatible con más aeronaves de DJI en el futuro. Visite el sitio web oficial para obtener la información más reciente.

Vue d’ensemble (figure A)

1. Antennes radiocommande externes
2. Écran tactile
3. Bouton indicateur[1]
4. Joysticks
5. Antennes Wi-Fi internes
6. Bouton arrière/fonction
7. Boutons L1/L2/L3/R1/R2/R3
8. Bouton de Retour au point de départ (RTH)
9. Microphone
10. Voyant LED d’état
11. Voyants LED de niveau de batterie
12. Antennes GNSS internes
13. Bouton d’alimentation
14. Bouton 5D
15. Bouton de mise en pause du vol
16. Bouton C3 (personnalisable)
17. Molette gauche
18. Bouton d’enregistrement[1]
19. Bouton de mode de vol
20. Antennes radiocommande internes
21. Emplacement de la carte microSD
22. Port USB-A
23. Port HDMI
24. Port USB-C
25. Bouton de mise au point/ d’obturateur[1]
26. Molette droite
27. Roulette de défilement
28. Poignée
29. Haut-parleur
30. Ventilation
31. Trous de fixation réservés
32. Bouton C1 (personnalisable)
33. Bouton C2 (personnalisable)
34. Cache arrière
35. Bouton d’éjection de la batterie
36. Compartiment des batteries
37. Bouton d’ouverture du cache arrière
38. Alarme
39. Entrée d’air
40. Compartiment Dongle
41. Trou fileté 1/4 pouces

[1] DJI™ RC Plus prend en charge divers appareils DJI et les fonctions des boutons varient en fonction de l’appareil. Lisez le guide d’utilisateur de l’appareil pour plus d’informations sur les fonctions des boutons.

Contactez le service client DJI ou un revendeur DJI agréé pour remplacer les composants de la radiocommande si endommagés. NE démontez PAS la radiocommande sans l’assistance du service client DJI ou d’un revendeur DJI agréé.

Introduction

La radiocommande DJI RC Plus est équipée de la technologie O3 Pro, la dernière version de la technologie de transmission d’images OCUSYNC™ signée DJI et peut transmettre une vue HD en direct de la caméra d’un appareil pour l’afficher sur l’écran tactile. La radiocommande est dotée d’un large éventail de commandes pour l’appareil et la nacelle, ainsi que de boutons personnalisables, qui permettent de contrôler facilement l’appareil et d’utiliser la caméra. La radiocommande a un indice de protection IP54 (IEC 60529).[2]

L’écran intégré de 7,02 pouces offre une haute luminosité de 1 200 cd/m^2 et une définition de 1 920 x 1 200 pixels. Le système d’exploitation Android est doté de diverses fonctions comme le Bluetooth, le Wi-Fi et le GNSS. La radiocommande a une autonomie maximale [3] de 3 heures et 18 minutes avec la batterie interne et jusqu’à 6 heures lorsqu’elle est utilisée avec une Batterie Intelligente WB37 externe[4].

[2] Cet indice de protection n’est pas permanent et peut diminuer au fil du temps après une longue période d’utilisation.

[3] L’autonomie de fonctionnement a été testée en laboratoire et est fournie à titre de référence uniquement.

[4] La Batterie Intelligente WB37 n’est pas incluse. Consultez les consignes de sécurité de la Batterie Intelligente WB37 pour plus d’informations.

Descriptions des étapes de Guide

1. Regarder des tutoriels vidéo
   - Scannez le code QR pour regarder des vidéos tutorielles et d'autres vidéos avant la première utilisation.
2. Chargement
   - La batterie intégrée est placée en mode hibernation avant la livraison. Avant la première utilisation, il est impératif de recharger complètement la batterie. Les voyants du niveau de la batterie se mettent à clignoter pour indiquer que la batterie interne est activée.
   - Il est recommandé d'utiliser un chargeur USB-C certifié localement d'une puissance nominale maximale de 65 W et d'une tension maximale de 20 V, tel que le chargeur portable DJI 65 W.
   - Rechargez la radiocommande immédiatement si le niveau de batterie atteint 0 %. Sinon, la radiocommande pourrait être endommagée en raison d'une décharge excessive pendant une période prolongée. Déchargez la radiocommande à un niveau de charge compris entre 40 % et 60 % si vous la rangez pendant une période prolongée.
   - Déchargez complètement la radiocommande tous les trois mois. La batterie se détériore lorsqu'elle est stockée pendant une période prolongée.
3. Vérification de la batterie et mise sous tension/hors tension
   - Assurez-vous d'éteindre l'appareil avant la radiocommande.
4. Activation et appairage de la radiocommande
   - La radiocommande doit être activée avant la première utilisation. L'activation du produit nécessite une connexion internet. Suivez les instructions pour l'activer. Contactez le service client DJI si l'activation échoue à plusieurs reprises.
   - Assurez-vous que la radiocommande est appairée à l'appareil. Appairez la radiocommande et l'appareil si nécessaire, par exemple pour utiliser un autre appareil.
5. Préparation de la radiocommande
   - Soulevez et ajustez les antennes pour vous assurer que l'appareil se trouve dans la plage de transmission optimale.
   - NE poussez PAS les antennes au-delà de leur limite. Sinon, elles pourraient être endommagées. Contactez le service client DJI pour réparer ou remplacer les antennes si elles sont endommagées. Les antennes endommagées réduisent considérablement la performance.
6. Vol
   - Rechargez complètement la radiocommande avant chaque vol.
   - Si la radiocommande est allumée et inactive depuis cinq minutes avec l'écran tactile éteint et qu'elle n'est pas connectée à l'appareil, elle émet une alerte. Elle s'éteindra automatiquement après 30 secondes. Manipulez les joysticks ou effectuez une autre opération avec la radiocommande pour annuler l'alerte.
   - Pour des performances de communication et de positionnement optimales, NE bloquez PAS ou NE couvrez PAS les antennes RC et GNSS internes de la radiocommande.
   - NE couvrez PAS la ventilation ou la prise d'air de la radiocommande. Sinon, les performances de la radiocommande pourraient être affectées par une surchauffe.
   - Les moteurs peuvent être coupés en plein vol uniquement lorsque le contrôleur de vol détecte une erreur critique. Pilotez l'appareil avec prudence afin d'assurer votre sécurité et celle des personnes qui vous entourent.
   - Reportez-vous au guide d'utilisateur de l'appareil pour plus d'informations sur les commandes et les opérations de l'appareil.

Restez vigilant lorsque vous utilisez DJI RC Plus pour contrôler un véhicule aérien sans pilote (Unmanned Aerial Vehicle, UAV). En cas d'inattention, vous exposez les autres et vous-même à des blessures graves. Téléchargez et lisez les guides d'utilisateur de l'appareil et de la radiocommande avant de les utiliser pour la première fois.

Caractéristiques techniques

O3 Pro	
Fréquence de fonctionnement[1]	2,4000 à 2,4835 GHz ; 5,725 à 5,850 GHz
Distance de transmission max.[2] (sans obstacle ni interférence)	15 km (FCC) ; 8 km (CE/SRRC/MIC)
Distance de transmission max.[2] (avec interférence)	Fortes interférences (paysage urbain, vue limitée, multiples signaux différents) : 1,5 - 3 km (FCC/CE/SRRC/MIC) Interférences moyennes (paysage de banlieue, champs de vision ouvert, plusieurs signaux) : 3 - 9 km (FCC) ; 3 - 6 km (CE/SRRC/MIC) Faibles interférences (paysage ouvert avec champ de vision libre, peu de signaux) : 9 - 15 km (FCC) ; 6 - 8 km (CE/SRRC/MIC)
Puissance de l'émetteur (EIRP)	2,4 GHz : < 33 dBm (FCC) ; < 20 dBm (CE/SRRC/MIC) 5,8 GHz : < 33 dBm (FCC) ; < 14 dBm (CE) ; < 23 dBm (SRRC)
Wi-Fi	
Protocole	Wi-Fi 6
Fréquence de fonctionnement[1]	2,4000-2,4835 GHz ; 5,150-5,250 GHz ; 5,725-5,850 GHz
Puissance de l'émetteur (EIRP)	2,4 GHz : < 26 dBm (FCC) ; < 20 dBm (CE/SRRC/MIC) 5,1 GHz : < 26 dBm (FCC) ; < 23 dBm (CE/SRRC/MIC) 5,8 GHz : < 26 dBm (FCC/SRRC) ; < 14 dBm (CE)
Bluetooth	
Protocole	Bluetooth 5.1
Fréquence de fonctionnement	2,4000 à 2,4835 GHz
Puissance de l'émetteur (EIRP)	<10 dBm
Paramètres généraux	
Modèle	RM700
Écran	Écran tactile LCD de 7,02 pouces, avec une résolution de 1 920 x 1 080 pixels et une luminosité élevée de 1 200 cd/m^2
Batterie externe	Li-ion (6500 mAh @ 7,2 V), Système chimique : LiNiCoAlO2
Type de recharge	Il est recommandé d'utiliser des chargeurs USB-C d'une puissance nominale maximale de 65 W et d'une tension maximale de 20 V.
Puissance nominale	12,5 W
Capacité de stockage	64 Go + stockage extensible via carte microSD
Temps de recharge	2 heures (avec un chargeur USB-C d'une puissance nominale maximale de 65 W et d'une tension maximale de 20 V)
Temps de fonctionnement	Batterie interne : Environ 3 heures et 18 minutes ; Batterie interne + batterie externe : Env. 6 heures
Indice de protection	IP54
GNSS	GPS + Galileo + BeiDou
Port de sortie vidéo	HDMI Type-A
Température de fonctionnement	de -20 à 50 °C (de -4 à 122 °F)
Plage de températures de stockage	Moins d'un mois : de -30 à 45 °C De un à trois mois : de -30 à 35 °C De trois mois à un an : de -30 à 30 °C
Température en charge	de 5 à 40 °C
Modèles d'appareil pris en charge [3]	M30, M30T

[1] Les fréquences 5,8 et 5,1 GHz sont interdites dans certains pays. Dans certains pays, la bande de fréquence 5,1 GHz n'est autorisée que pour une utilisation en intérieur.
[2] DJI RC Plus est capable de prendre en charge divers appareils DJI et les paramètres varient en fonction de l'appareil.
[3] DJI RC Plus prendra en charge d'autres appareils ultérieurement. Pour plus d'informations, consultez le site officiel.

Panoramica (Fig. A)

1. Antenne RC esterne
2. Schermo touch
3. Pulsante di indicazione [1]
4. Stick di comando
5. Antenne Wi-Fi interne
6. Pulsante Indietro/Funzione
7. Pulsanti L1/L2/L3/R1/R2/R3
8. Pulsante Return to Home (RTH)
9. Microfono
10. LED di stato
11. LED del livello della batteria
12. Antenne GNSS interne
13. Pulsante di accensione
14. Pulsante 5D
15. Pulsante di pausa del volo
16. Pulsante C3 (personalizzabile)
17. Rotella sinistra
18. Pulsante di registrazione [1]
19. Interruttore modalità di volo
20. Antenne RC interne
21. Slot per scheda microSD
22. Porta USB-A
23. Porta HDMI
24. Porta USB-C
25. Pulsante di messa a fuoco/otturatore [1]
26. Rotella destra
27. Rotella
28. Impugnatura
29. Altoparlante
30. Bocchettone
31. Fori di montaggio riservati
32. Pulsante C1 (personalizzabile)
33. Pulsante C2 (personalizzabile)
34. Copertura posteriore
35. Pulsante di rilascio della batteria
36. Vano batteria
37. Pulsante di apertura della copertura posteriore
38. Allarme
39. Presa d'aria
40. Vano della chiave
41. Fori filettati 1/4"

[1] DJI™ RC Plus è in grado di supportare diversi aeromobili DJI e le funzioni dei pulsanti variano in base all'aeromobile. Leggere il manuale utente dell'aeromobile per ulteriori informazioni sulle funzioni dei pulsanti.

Contattare l'Assistenza DJI o un distributore autorizzato DJI per sostituire i componenti del radiocomando, se questo è danneggiato. NON smontare il radiocomando senza l'aiuto dell'Assistenza DJI o di un distributore autorizzato DJI.

Introduzione

Il radiocomando DJI RC Plus è dotato di O3 Pro, l'ultima versione della tecnologia DJI OCUSYNC™ per la trasmissione delle immagini, e può trasmettere in live HD dalla fotocamera di un aeromobile al display del touch screen. Il radiocomando è dotato di una vasta gamma di comandi per aeromobile e stabilizzatore, oltre che di pulsanti personalizzabili, che facilitano il controllo dell'aeromobile e l'utilizzo della fotocamera. Il radiocomando ha un grado di protezione di IP54 (IEC 60529). [2]

Lo schermo integrato da 7,02 pollici ad alta luminosità di 1200 cd/m^2 offre una risoluzione di 1920×1200 pixel. Il sistema operativo Android è dotato di diverse funzioni, come GNSS, Wi.Fi e Bluetooth. Il radiocomando ha una durata operativa massima [3] di 3 ore e 18 min con la batteria interna, e di fino a 6 se utilizzato con la Batteria intelligente WB37 [4].

[2] Tale grado di protezione non è permanente e può ridursi nel tempo dopo un utilizzo prolungato.

[3] La durata operativa massima è stata testata in laboratorio e ha soltanto valore indicativo.

[4] La Batteria intelligente WB37 non è inclusa. Per ulteriori informazioni, consultare le Direttive sulla sicurezza della batteria di volo intelligente WB37.

Descrizione dei passi della guida

1. Visualizzazione dei tutorial
   - Scansionare il codice QR per guardare video tutorial e altri video, prima del primo utilizzo.
2. Ricarica
   - La batteria interna viene spedita in modalità ibernata. È necessario ricaricarla prima del primo utilizzo. I LED sul livello di carica della batteria iniziano a lampeggiare per indicare l'attivazione della batteria interna.
   - Si consiglia di utilizzare un caricabatterie USB-C certificato localmente, della potenza nominale massima di 65 W e del voltaggio massimo di 20 V, come il Caricabatterie portatile DJI 65 W.
   - Ricaricare immediatamente il radiocomando se il livello di potenza raggiunge lo 0%. In caso contrario, il radiocomando potrebbe subire dei danni dovuti al fatto di rimanere eccessivamente scarica per un periodo prolungato. Scaricare il radiocomando fino a un livello di carica compreso tra il 40% e il 60% se si intende conservarlo per un lungo periodo.
   - Ricaricare completamente il radiocomando ogni 3 mesi. La batteria si esaurisce quando è conservata per periodi prolungati.
3. Controllo del livello batteria e accensione/spegnimento
   - Assicurarsi di spegnere l'aeromobile prima del radiocomando.
4. Attivazione e collegamento del radiocomando
   - Il radiocomando dev'essere attivato prima del primo utilizzo. Per effettuare l'attivazione è necessario disporre di una connessione alla rete internet. Seguire le indicazioni per eseguire l'attivazione. Contattare l'Assistenza DJI in caso di mancata attivazione ripetuta.
   - Assicurarsi che il radiocomando sia collegato all'aeromobile. Collegare il radiocomando e l'aeromobile quando necessario, ad esempio, quando si usa un altro aeromobile.
5. Preparazione del radiocomando
   - Sollevare e regolare le antenne per accertarsi che il drone si trovi nella distanza di trasmissione ottimale.
   - NON spingere le antenne oltre il limite. In caso contrario, si rischia di danneggiarle. Contattare l'Assistenza DJI per riparare o sostituire le antenne se sono danneggiate. Le antenne danneggiate comportano una riduzione significativa delle prestazioni.
6. Volo
   - Assicurarsi che il radiocomando sia completamente carico prima di ogni volo.
   - Se il radiocomando non è utilizzato per 5 minuti quando è acceso, ma il touch screen è spento e non è collegato all'aeromobile, verrà emesso un segnale acustico. Si spegnerà automaticamente dopo altri 30 secondi. Per disattivare il segnale acustico, muovere gli stick di controllo o eseguire un'altra azione del radiocomando di volo.
   - Per comunicazioni e prestazioni di posizionamento ottimali, NON bloccare né coprire le antenne RC interne del radiocomando, e l'antenna GNSS interna.
   - NON coprire il bocchettone o la presa d'aria presenti sul radiocomando. In caso contrario, le prestazioni del radiocomando potrebbero essere condizionate dal surriscaldamento.
   - È possibile spegnere i motori in volo solo qualora la centralina di volo rilevasse un errore critico. Utilizzare l'aeromobile con cautela, per garantire la sicurezza propria e delle persone circostanti.
   - Fare riferimento al manuale utente dell'aeromobile per ulteriori informazioni sui comandi e sulle operazioni del dispositivo.

Stare all'erta quando si usa DJI RC Plus per controllare un Aeromobile a pilotaggio remoto (APR). Eventuali disattenzioni possono essere causa di gravi infortuni per l'utente e altre persone. Scaricare e leggere i manuali utente relativi all'aeromobile e al radiocomando prima del primo utilizzo.

Specifiche tecniche

O3 Pro	
Frequenza operativa [1]	2.4000–2.4835 GHz; 5.725–5.850 GHz
Massima distanza di trasmissione[2] (senza ostacoli né interferenze)	15 km (FCC); 8 km (CE/SRRC/MIC)
Massima distanza di trasmissione[2] (con interferenza)	Forte interferenza (ambiente urbano, campo visivo limitato, numerosi segnali di disturbo): 1,5 - 3 km (FCC/CE/SRRC/MIC) Interferenza media (ambiente suburbano, campo visivo aperto, segnali di disturbo normali): 3 - 9 km (FCC); 3 - 6 km (CE/SRRC/MIC) Interferenza bassa (spazio aperto, campo visivo ampio, pochi segnali di disturbo): 9 - 15 km (FCC); 6 - 8 km (CE/SRRC/MIC)
Potenza del trasmettitore (EIRP)	2.4 GHz: <33 dBm (FCC), <20 dBm (CE/SRRC/MIC) 5.8 GHz: <33 dBm (FCC), <14 dBm (CE), <23 dBm (SRRC)
Wi-Fi	
Protocollo	Wi-Fi 6
Frequenza operativa [1]	2.4000-2.4835 GHz; 5.150-5.250 GHz; 5.725-5.850 GHz
Potenza del trasmettitore (EIRP)	2.4 GHz: <26 dBm (FCC), <20 dBm (CE/SRRC/MIC) 5.1 GHz: <26 dBm (FCC), <23 dBm (CE/SRRC/MIC) 5.8 GHz: <26 dBm (FCC/SRRC), <14 dBm (CE)
Bluetooth	
Protocollo	Bluetooth 5.1
Frequenza operativa	2.4000-2.4835 GHz
Potenza del trasmettitore (EIRP)	<10 dBm
Informazioni generali	
Modello	RM700
Schermo	Touch screen LCD da 7,02 pollici con risoluzione di 1920×1080 pixel e alta luminosità di 1200 cd/m^2
Batteria interna	Ioni di litio (6500 mAh @ 7,2 V), Sistema chimico: LiNiCoAlO2
Tipo di ricarica	Si consiglia di usare caricabatterie USB-C della potenza nominale massima di 65 W e del voltaggio massimo di 20 V
Potenza nominale	12,5 W
Capacità di memoria	64 GB + archiviazione espandibile tramite scheda microSD
Tempo di ricarica	2 ore (con caricabatteria USB-C della potenza nominale massima di 65 W e del voltaggio massimo di 20 V)
Durata operativa	Batteria interna: Circa 3 ore e 18 min; Batteria interna + batteria esterna: Circa 6 ore
Livello di protezione in ingresso	IP54
GNSS	GPS+Galileo+BeiDou
Porta di uscita video	HDMI tipo A
Temperatura operativa	Tra -20°C e 50°C
Intervallo temperatura di stoccaggio	Meno di un mese: tra -30°C e 45°C; Da uno a tre mesi: tra -30°C e 35°C; Da tre mesi a un anno: tra -30°C e 30°C
Temperatura di ricarica	Tra 5°C e 40°C
Modelli di aeromobili supportati [3]	M30, M30T

[1] Le frequenze 5.8 e 5.1 GHz sono vietate in alcuni Paesi. In alcuni Paesi, la banda di frequenza 5.1 GHz è consentita solo per l'utilizzo indoor.
[2] DJI RC Plus è in grado di supportare diversi aeromobili DJI e i parametri variano in base all'aeromobile.
[3] DJI RC Pro supporterà più aeromobili DJI in futuro. Visitare il nostro sito web ufficiale per consultare le notizie più aggiornate.

Overzicht (afb. A)

1. Externe RC-antennes
2. Touchscreen
3. Indicatieknop [1]
4. Joysticks
5. Interne Wi-Fi-antennes
6. Achterkant/functieknop
7. L1/L2/L3/R1/R2/R3-knoppen
8. Knop Return to Home (RTH) (terug naar thuisbasis)
9. Microfoon
10. Status-led
11. Ledlampjes voor accuniveau
12. Interne GNSS-antennes
13. Aan-/uitknop
14. 5D-knop
15. Vliegpauzeknop
16. C3-knop (aanpasbaar)
17. Linkerdraaiknop
18. Opnameknop [1]
19. Vliegstandschakelaar
20. Interne RC-antennes
21. microSD-kaartsleuf
22. USB-A-poort
23. HDMI-poort
24. USB-C-poort
25. Scherpstellings-/sluiterknop [1]
26. Rechterdraaiknop
27. Scrolwieltje
28. Handgreep
29. Luidspreker
30. Ventilatieopening
31. Gereserveerde bevestigingsgaten
32. C1-knop (aanpasbaar)
33. C2-knop (aanpasbaar)
34. Afscherming aan de achterkant
35. Batterij-ontgrendelknop
36. Accucompartiment
37. Knop voor openen van afscherming aan de achterkant
38. Alarm
39. Luchtinlaat
40. Donglecompartiment
41. 1/4" gaten met schroefdraad

[1] DJI™ RC Plus is geschikt voor verschillende DJI-drones en de functies van de knoppen variëren afhankelijk van het type drone. Lees de gebruikershandleiding van de drone voor meer informatie over de functies van de knoppen.

Neem voor de vervanging van de componenten bij beschadiging van de afstandsbediening contact op met DJI Support of een erkende DJI-dealer. Demonteer de afstandsbediening NIET zonder de hulp van DJI Support of een erkende DJI-dealer.

Inleiding

De DJI RC Plus afstandsbediening is voorzien van O3 Pro, de nieuwste versie van DJI's kenmerkende OCUSYNC™ beeldoverdrachtstechnologie, en kan een live HD-beeld van de camera van een drone naar het touchscreen verzenden. De afstandsbediening wordt geleverd met een breed scala aan drone- en gimbalbedieningen en aanpasbare knoppen waarmee de drone en de camera eenvoudig kunnen worden bediend. De afstandsbediening heeft een beschermingsgraad van IP54 (IEC 60529). [2]

Het ingebouwde 7.02 inch scherm heeft een hoge helderheid van 1200 cd/m² en een resolutie van 1920×1200 pixels. Het Android besturingssysteem heeft verschillende functies, zoals GNSS, wifi en Bluetooth. De afstandsbediening heeft een maximale gebruikstijd [3] van 3 uur en 18 min met de interne batterij en tot 6 uur bij gebruik met een externe WB37 Intelligent Battery [4].

[2] Deze beschermingsgraad is niet permanent en kan na verloop van tijd verminderen na langdurig gebruik.

[3] De maximale bedrijfstijd werd getest in een laboratoriumomgeving en geldt alleen als referentie.

[4] De WB37 Intelligente Batterij is niet inbegrepen. Raadpleeg de richtlijnen voor de WB37 Intelligent Flight Battery voor meer informatie.

Beschrijving van de stappen in de handleiding

1. Bekijk de instructievideo's
   - Scan voor het eerste gebruik de QR-code en bekijk de instructievideo's en andere video's.
2. Opladen
   - De interne accu wordt vóór levering in de slaapstand gezet. Hij moet eerst worden opgeladen voordat hij voor de eerste keer zal worden gebruikt. De LED's van het accuniveau beginnen te knipperen om aan te geven dat de interne accu is geactiveerd.
   - Het wordt aanbevolen om een lokaal gecertificeerde USB-C-lader te gebruiken met een maximaal nominaal vermogen van 65W en een maximale spanning van 20V, zoals de DJI 65W draagbare oplader.
   - Laad de afstandsbediening onmiddellijk op als de spanning op 0% staat. Anders kan afstandsbediening beschadigd raken doordat hij te lang leeg is. Ontlaad de afstandsbediening tot een vermogensniveau tussen de 40% en 60% indien deze voor een langere periode wordt opgeslagen.
   - Laad de afstandsbediening elke drie maanden volledig op. De batterij loopt leeg als hij voor langere tijd wordt opgeborgen.
3. Het laadniveau van de batterij en de aan-/uitschakelaar controleren
   - Zorg ervoor dat u de drone uitschakelt voordat u de afstandsbediening uitschakelt.
4. De afstandsbediening inschakelen en koppelen
   - De afstandsbediening moet voor het eerste gebruik worden geactiveerd. Voor het activeren van het product is een internetverbinding vereist. Volg de meldingen om te activeren. Neem contact op met DJI Support als activatie meerdere keren mislukt.
   - Zorg ervoor dat de afstandsbediening aan de drone gekoppeld is. Koppel de afstandsbediening en de drone wanneer dat nodig is, zoals bij gebruik van een andere drone.
5. Voorbereiding van de afstandsbediening
   - Zet de antennes omhoog en stel ze af zodat de drone binnen het optimale zendbereik is.
   - Duw de antennes NIET verder dan hun limiet. Anders kunnen ze beschadigd raken. Neem contact op met DJI-support om de antennes te repareren of te vervangen als ze beschadigd zijn. Beschadigde antennes verminderen de prestaties aanzienlijk.
6. Vliegen
   - Laad de afstandsbediening vóór elke vlucht volledig op.
   - Als de afstandsbediening gedurende vijf minuten niet wordt gebruikt terwijl deze is ingeschakeld terwijl de touchscreen uit staat en niet is aangesloten op de drone, klinkt er een waarschuwing. 30 seconden later schakelt hij automatisch uit. Beweeg de joysticks of voer een andere actie uit op de afstandsbediening om de waarschuwing te annuleren.
   - Voor optimale communicatie- en positioneringsprestaties mag u de interne RC-antennes en de interne GNSS-antenne van de afstandsbediening NIET blokkeren of afdekken.
   - Bedek NIET de ventilatieopening of de luchtinlaat van de afstandsbediening. Anders kunnen de prestaties van de afstandsbediening door oververhitting verslechteren.
   - De motoren mogen gedurende de vlucht alleen worden stopgezet wanneer de vluchtcontroller een kritieke fout detecteert. Vlieg voorzichtig met de drone om de veiligheid van uzelf en de mensen om u heen te waarborgen.
   - Raadpleeg de gebruikershandleiding van de drone voor meer informatie over besturing en bediening.

Blijf goed opletten als u de DJI RC Plus gebruikt om de drone (UAV, Unmanned Aerial Vehicle) te bedienen. Onzorgvuldigheid kan leiden tot ernstig letsel voor uzelf en anderen. Download en lees de gebruikershandleidingen voor de drone en de afstandsbediening voordat u ze voor het eerst gaat gebruiken.

Technische gegevens

O3 Pro	
Gebruiksfrequentie [1]	2,4000-2,4835 GHz; 5,725-5,850 GHz
Max. zendafstand [2] (Vrij van obstakels en interferentie)	15 km (FCC); 8 km (CE/SRRC/MIC)
Max. zendafstand [2] (met interferentie)	Sterke interferentie (stedelijk landschap, beperkte zichtlijn, veel concurrerende signalen): 1,5-3 km (FCC/CE/SRRC/MIC) Gemiddelde interferentie (voorstedelijk landschap, open zichtlijn, enkele concurrerende signalen): 3-9 km (FCC); 3-6 km (CE/SRRC/MIC) Zwakke interferentie (open landschap, overvloedig zicht, weinig concurrerende signalen): 9-15 km (FCC); 6-8 km (CE/SRRC/MIC)
Zendervermogen (EIRP)	2.4 GHz: <33 dBm (FCC); <20 dBm (CE/SRRC/MIC) 5.8 GHz: <33 dBm (FCC); <14 dBm (CE); <23 dBm (SRRC)
Wifi	
Protocol	Wifi 6
Gebruiksfrequentie [1]	2,4000-2,4835 GHz; 5,150-5,250 GHz; 5,725-5,850 GHz
Zendervermogen (EIRP)	2.4 GHz: <26 dBm (FCC); <20 dBm (CE/SRRC/MIC) 5.1 GHz: <26 dBm (FCC); <23 dBm (CE/SRRC/MIC) 5.8 GHz: <26 dBm (FCC/SRRC); <14 dBm (CE)
Bluetooth	
Protocol	Bluetooth 5.1
Bedieningsfrequentie	2,4000-2,4835 GHz
Zendervermogen (EIRP)	<10 dBm
Algemeen	
Model	RM700
Scherm	7,02 inch LCD-touchscreen met een resolutie van 1920×1080 pixels en een hoge helderheid van 1200 cd/m^2
Interne accu	Li-ion (6500 mAh bij 7,2 V), chemisch systeem: LiNiCoAlO2
Oplaadtype	Het wordt aanbevolen om USB-C-laders te gebruiken met een maximaal nominaal vermogen van 65 W en een maximale spanning van 20 V
Nominaal vermogen	12.5 W
Opslagcapaciteit	64 GB + uitbreidbare opslag via microSD kaart
Oplaadtijd	2 uur (met een USB-C-oplader met een maximaal nominaal vermogen van 65 W en een maximale spanning van 20 V)
Werkingsduur	Interne batterij: Circa 3 uur en 18 minuten; Interne batterij + externe batterij: Circa 6 uur
Beschermingsklasse bescherming tegen indringen	IP54
GNSS	GPS + Galileo + BeiDou
Video-uitgangspoort	HDMI type A
Bedrijfstemperatuur	-20 tot 50°C
Opslagtemperatuurbereik	Minder dan een maand: -30° to 45°C (-22° to 113°F); Een tot drie maanden: -30° to 35°C (-22° to 95°F); Een tot drie maanden: -30° to 30°C (-22° to 86°F)
Laadtemperatuur	5°C tot 40°C
Geschikte drone-modellen [3]	M30, M30T

[1] In sommige landen zijn frequenties van 5,8 en 5,1 GHz verboden. In sommige landen is de 5,1 GHz frequentie alleen toegestaan voor gebruik binnenshuis.
[2] DJI RC Plus kan verschillende DJI-drones ondersteunen en de parameters variëren afhankelijk van de drone.
[3] De DJI RC Plus zal in de toekomst meer DJI-drones ondersteunen. Bezoek de officiële website van DJI voor de laatste informatie.

Visão geral (Fig. A)

1. Antenas RC externas
2. Ecrã tátil
3. Botão Indicador [1]
4. Manípulos de controlo
5. Antenas de Wi-Fi internas
6. Botão Voltar/Função
7. Botões L1/L2/L3/R1/R2/R3
8. Botão de regresso à posição inicial (RTH)
9. Microfone
10. LED de estado
11. LED de nível da bateria
12. Antenas GNSS internas
13. Botão de alimentação
14. Botão 5D
15. Botão de pausa de voo
16. Botão C3 (personalizável)
17. Botão esquerdo
18. Botão de gravação [1]
19. Interruptor de modo de voo
20. Antenas RC internas
21. Ranhura para cartão MicroSD
22. Porta USB-A
23. Porta HDMI
24. Porta USB-C
25. Botão de foco/obturador [1]
26. Botão direito
27. Roda de deslocação
28. Pega
29. Altifalante
30. Ventilação
31. Orifícios de montagem reservados
32. Botão C1 (personalizável)
33. Botão C2 (personalizável)
34. Tampa traseira
35. Botão de libertação da bateria
36. Compartimento da bateria
37. Botão de libertação da tampa traseira
38. Alarme
39. Entrada de ar
40. Compartimento Dongle
41. Orifícios roscados de 1/4"

PT

[1] O DJI™ RC Plus pode suportar várias aeronaves DJI e as funções dos botões variam dependendo da aeronave. Leia o manual do utilizador da aeronave para obter mais informações sobre as funções dos botões.

Contacte o Suporte DJI ou um revendedor autorizado DJI para substituir os componentes do telecomando caso estejam danificados. NÃO desmonte o telecomando sem a ajuda do Suporte DJI ou de um revendedor DJI autorizado.

Introdução

O telecomando DJI RC Plus inclui O3 Pro, a versão mais recente da tecnologia de transmissão de imagem OCUSYNC™ exclusiva da DJI, e pode transmitir uma vista em HD em direto da câmara de uma aeronave para visualização num ecrã tátil. O telecomando inclui uma vasta gama de controlos da aeronave e da suspensão cardã, bem como botões personalizáveis, que podem controlar facilmente a aeronave e operar a câmara. O telecomando tem uma classificação de proteção de IP54 (IEC 60529). [2]

O ecrã incorporado de 7,02 pol. e alto brilho de 1200 cd/m^2 tem uma resolução de 1920×1200 pixéis. O sistema operativo Android inclui diversas funções como GNSS, Wi-Fi e Bluetooth.

O telecomando tem um tempo de funcionamento máximo [3] de 3 horas e 18 minutos com a bateria interna e até 6 horas quando utilizado com uma bateria inteligente WB37 externa [4].

[2] Esta classificação de proteção não é permanente e pode diminuir ao longo do tempo após utilização a longo prazo.

[3] O tempo máximo de funcionamento foi testado num ambiente de laboratório, e serve apenas como referência.

[4] A bateria inteligente WB37 não está incluída. Consulte as Diretrizes de segurança da Bateria Inteligente WB37 para obter mais informações.

Descrição dos passos do guia

1. Ver tutoriais em vídeo
   - Efetue a leitura do código QR para ver tutoriais em vídeo e outros vídeos antes de utilizar pela primeira vez.
2. Carregar
   - A bateria interna é colocada no modo de hibernação antes da entrega. A bateria tem de ser carregada antes de ser utilizada pela primeira vez. Os LED do nível da bateria começam a piscar para indicar que a bateria interna está ativada.
   - Recomenda-se a utilização de um carregador USB-C certificado localmente com uma potência nominal máxima de 65 W e uma tensão máxima de 20 V, como o carregador portátil DJI 65 W.
   - Carregue o telecomando imediatamente se o nível de energia atingir 0%. Caso contrário, o telecomando pode ficar danificado por ter estado descarregado durante um período de tempo prolongado. Descarregue o telecomando para um nível de energia entre 40% e 60% se ficar armazenado durante um período de tempo prolongado.
   - Descarregue totalmente o telecomando a cada três meses. A bateria esgota-se quando armazenada durante um período de tempo prolongado.
3. Verificar a bateria e ligar/desligar a alimentação
   - Certifique-se de que desliga a aeronave antes do telecomando.
4. Ativar e ligar o telecomando
   - O telecomando necessita de ser ativado antes de ser utilizado pela primeira vez. É necessária uma ligação à internet para ativação. Siga as indicações para ativar. Contacte o Suporte DJI se a ativação falhar várias vezes.
   - Certifique-se de que o telecomando está ligado à aeronave. Ligue o telecomando e a aeronave quando necessário, por exemplo, se utilizar outra aeronave.
5. Preparar o telecomando
   - Levante e ajuste as antenas para se certificar de que a aeronave está no intervalo de transmissão ideal.
   - NÃO empurre as antenas para além do seu limite. Caso contrário, podem ficar danificadas. Contacte o Suporte DJI para reparar ou substituir as antenas, caso estejam danificadas. As antenas danificadas diminuem bastante o desempenho.
6. Voo
   - Carregue totalmente o telecomando antes de cada voo.
   - Se o telecomando estiver ligado e não tiver sido utilizado durante cinco minutos, mas o ecrã tátil estiver desligado e não estiver ligado à aeronave, será emitido um alerta. Desligar-se-á automaticamente após mais 30 segundos. Mova os manípulos de controlo ou execute outra ação em qualquer outro telecomando para cancelar o alerta.
   - Para um desempenho ótimo de comunicação e posicionamento, NÃO bloqueie nem tape as antenas RC internas do telecomando e a antena GNSS interna.
   - NÃO tape a ventilação ou entrada de ar no telecomando. Caso contrário, o desempenho do telecomando pode ser afetado devido ao sobreaquecimento.
   - Os motores só podem ser parados em pleno voo quando o controlador de voo deteta um erro crítico. Pilote a aeronave com cuidado para garantir a sua segurança e a dos que estão à sua volta.
   - Consulte o manual do utilizador da aeronave para obter mais informações sobre os controlos e operações da aeronave.

Mantenha-se alerta quando utilizar o DJI RC Plus para controlar um veículo aéreo não tripulado (Unmanned Aerial Vehicle, UAV). A falta de cuidado pode resultar em ferimentos graves para si e para outros. Descarregue e leia os manuais do utilizador da aeronave e do telecomando antes de os utilizar pela primeira vez.

Especificações

O3 Pro	
Frequência de funcionamento [1]	2,4000-2,4835 GHz; 5,725-5,850 GHz
Distância máxima de transmissão [2] (desobstruída, sem interferências)	15 km (FCC); 8 km (CE/SRRC/MIC)
Distância máxima de transmissão [2] (com interferências)	Interferências fortes (por exemplo, edifícios densos, áreas residenciais): 1,5-3 km (FCC/CE/SRRC/MIC) Interferências moderadas (por exemplo, subúrbios, vilas, parques urbanos): 3-9 km (FCC); 3-6 km (CE/SRRC/MIC) Interferência fraca (por ex., arredores, campos, terras de cultivo abertas): 9-15 km (FCC); 6-8 km (CE/SRRC/MIC)
Alimentação do transmissor (EIRP)	2,4 GHz: < 33 dBm (FCC); < 20 dBm (CE/SRRC/MIC) 5,8 GHz: < 33 dBm (FCC); < 14 dBm (CE), < 23 dBm (SRRC)
Wi-Fi	
Protocolo	Wi-Fi 6
Frequência de funcionamento [1]	2,4000-2,4835 GHz; 5,150-5,250 GHz; 5,725-5,850 GHz
Alimentação do transmissor (EIRP)	2,4 GHz: < 26 dBm (FCC), < 20 dBm (CE/SRRC/MIC) 5,1 GHz: < 26 dBm (FCC), < 23 dBm (CE/SRRC/MIC) 5,8 Ghz: < 26 dBm (FCC/SRRC), < 14 dBm (CE)
Bluetooth	
Protocolo	Bluetooth 5.1
Frequência de funcionamento	2,4000-2,4835 GHz
Alimentação do transmissor (EIRP)	<10 dBm
Geral	
Modelo	RM700
Ecrã	Ecrã tátil LCD de 7,02 pol., com uma resolução de 1920×1080 pixéis e uma elevada luminosidade de 1200 cd/m^2
Bateria interna	Iões de lítio (6500 mAh @ 7,2 V), Sistema Químico: LiNiCoAlO2
Tipo de carregamento	Recomenda-se a utilização de carregadores USB-C com potência nominal máxima de 65 W e tensão máxima de 20 V
Potência nominal	12,5 W
Capacidade de armazenamento	64 GB + armazenamento expansível através de cartão microSD
Tempo de carregamento	2 horas (utilizando carregadores USB-C com potência nominal máxima de 65 W e tensão máxima de 20 V)
Tempo de funcionamento	Bateria interna: Aprox. 3 horas e 18 min; Bateria interna + Bateria externa: Aprox. 6 horas
Classificação de proteção do ingresso	IP54
GNSS	GPS + Galileo + BeiDou
Porta de saída de vídeo	HDMI Tipo A
Temperatura de funcionamento	-20 °C a 50 °C (-4 °F a 122 °F)
Intervalo de temperatura de armazenamento	Menos de um mês: -30° a 45 °C (-22° a 113 °F); Entre um a três meses: -30° a 35 °C (-22° a 95 °F); Três meses a um ano: -30° a 30 °C (-22° a 86 °F)
Temperatura de carregamento	5 °C a 40 °C (41 °F a 104 °F)
Modelos de aeronaves suportados [3]	M30, M30T

[1] Frequências de 5,8 e 5,1 GHz são proibidas em alguns países. Em alguns países, a banda de frequência de 5,1 GHz só é permitida para utilização em interiores.
[2] O DJI RC Plus pode suportar várias aeronaves DJI e os parâmetros variam dependendo da aeronave.
[3] O DJI RC Plus irá suportar mais aeronaves DJI no futuro. Visite o website oficial para obter informações atualizadas.

Visão geral (Fig. A)

1. Antenas externas do CR
2. Tela sensível ao toque
3. Botão indicador [1]
4. Pinos de controle
5. Antenas Wi-Fi internas
6. Botão função/voltar
7. Botões L1/L2/L3/R1/R2/R3
8. Botão Retorno à Base (RTH)
9. Microfone
10. LED de status
11. LEDs de nível da bateria
12. Antenas GNSS internas
13. Botão liga/desliga
14. Botão 5D
15. Botão de pausa de voo
16. Botão C3 (personalizável)
17. Botão de rolagem esquerdo
18. Botão de gravação [1]
19. Interruptor de modo de voo
20. Antenas internas do CR
21. Compartimento do cartão microSD
22. Entrada USB-A
23. Entrada HDMI
24. Entrada USB-C
25. Botão de foco/obturador [1]
26. Botão de rolagem direito
27. Roda de rolagem
28. Alça
29. Alto-falante
30. Saída de ar
31. Orifícios de montagem reservados
32. Botão C1 (personalizável)
33. Botão C2 (personalizável)
34. Tampa traseira
35. Botão de liberação da bateria
36. Compartimento da bateria
37. Botão de liberação da tampa traseira
38. Alarme
39. Entrada de ar
40. Compartimento do Dongle
41. Furos da rosca de 1/4”

[1] O CR Plus DJI™ é compatível com várias aeronaves DJI e as funções dos botões variam dependendo da aeronave. Leia o Manual do usuário da aeronave para obter mais informações sobre as funções dos botões.

PT-BR

Entre em contato com o suporte da DJI ou com um revendedor autorizado da DJI para substituir os componentes do controle remoto, caso esteja danificado. NÃO desmonte o controle remoto sem a assistência do suporte da DJI ou de um revendedor autorizado da DJI.

Introdução

O controle remoto CR Plus DJI conta com O3 Pro, a versão mais recente da tradicional tecnologia de transmissão de imagens OCUSYNC™ da DJI, sendo capaz de transmitir exibições ao vivo da câmera de uma aeronave para exibir na tela sensível ao toque. O controle remoto vem com uma ampla gama de controles da aeronave e do estabilizador, além de botões personalizáveis, que podem controlar facilmente a aeronave e operar a câmera. O controle remoto tem classificação de proteção de IP54 (IEC 60529). [2]

A tela embutida de 7,02 polegadas conta com alta luminosidade de 1.200 cd/m^2 e resolução de 1.920×1.200 píxeis. O sistema operacional Android vem com uma variedade de funções, como GNSS, Wi-Fi e Bluetooth. O controle remoto tem tempo máximo de operação [3] de 3 horas e 18 minutos com a bateria interna e até 6 horas quando utilizado com uma bateria inteligente externa WB37 [4].

[2] Essa classificação de proteção não é permanente, podendo ser reduzida após uso de longo prazo.

[3] O tempo máximo de operação foi testado em ambiente laboratorial e serve apenas para referência.

[4] A bateria inteligente WB37 não está incluída. Consulte as Diretrizes de Segurança da Bateria Inteligente WB37 para obter mais informações.

Descrição das etapas do guia

1. Como assistir aos vídeos tutoriais
   - Digitalize o código QR para assistir a vídeos tutoriais e outros vídeos antes do primeiro uso.
2. Carregamento
   - A bateria interna é colocada no modo Hibernação antes da entrega. Ela deve ser carregada antes da primeira utilização. Os LEDs de nível da bateria começam a piscar para indicar que a bateria interna está ativada.
   - Recomenda-se o uso de um carregador USB-C certificado localmente com potência nominal máxima de 65 W e tensão máxima de 20 V, como o carregador portátil 65 W DJI.
   - Carregue o controle remoto imediatamente se o nível de bateria chegar a 0%. Caso contrário, o controle remoto poderá ser danificado devido a uma descarga excessiva por um longo período. Descarregue o controle remoto entre 40% e 60%, se armazenado por um período prolongado.
   - Descarregue e carregue completamente o controle remoto a cada três meses. A bateria se esgotará quando armazenada por um longo período.
3. Como verificar a bateria e como ligar/desligar
   - Certifique-se de desligar a aeronave antes do controle remoto.
4. Como ativar e vincular o controle remoto
   - O controle remoto precisa ser ativado antes de ser utilizado pela primeira vez. Para a ativação, é necessário estar conectado à internet. Siga as instruções para ativar. Entre em contato com o Suporte DJI se a ativação falhar várias vezes.
   - Verifique se o controle remoto está vinculado à aeronave. Vincule o controle remoto à aeronave quando necessário, como ao utilizar outra aeronave.
5. Preparando o controle remoto
   - Levante e ajuste as antenas para garantir que a aeronave esteja no alcance de transmissão ideal.
   - NÃO empurre as antenas além do seu limite. Caso contrário, elas podem ser danificadas. Entre em contato com o Suporte DJI para reparar ou substituir as antenas, se estiverem danificadas. Antenas danificadas reduzem grandemente o desempenho.
6. Voo
   - Carregue completamente o controle remoto antes de cada voo.
   - Haverá um alerta se o controle remoto não for usado por cinco minutos enquanto estiver ligado, mas a tela sensível ao toque estiver desligada e ele não estiver conectado à aeronave. Ele desligará automaticamente após 30 segundos adicionais. Mova os pinos de controle ou execute alguma outra ação no controle remoto para cancelar o alerta.
   - Para obter o desempenho ideal de comunicação e posicionamento, NÃO bloqueie ou cubra as antenas internas do controle remoto e a antena GNSS interna.
   - NÃO cubra o orifício de ventilação ou a entrada de ar no controle remoto. Caso contrário, o desempenho do controle remoto pode ser afetado devido a superaquecimento.
   - Os motores só podem ser interrompidos em pleno voo quando o Controle Inteligente detectar um erro crítico. Voe a aeronave com cuidado para garantir a sua segurança e a daqueles que estiverem ao seu redor.
   - Consulte o manual do usuário da aeronave para obter mais informações sobre os controles e operações da aeronave.

Fique alerta ao usar o CR Plus DJI para controlar um veículo aéreo não tripulado (Unmanned Aerial Vehicle, UAV). A negligência pode resultar em danos sérios a si mesmo e a terceiros. Baixe e leia os manuais do usuário da aeronave e do controle remoto antes do primeiro uso.

Especificações

O3 Pro	
Frequência de funcionamento [1]	2,4000 a 2,4835 GHz; 5,725 a 5,850 GHz
Distância máx. de transmissão [2] (sem obstruções, livre de interferência)	15 km (FCC); 8 km (CE/SRRC/MIC)
Distância máx. de transmissão [2] (com interferência)	Interferência forte (paisagens urbanas, campo visual limitado, vários sinais concorrentes): 1,5 a 3 km (FCC/CE/SRRC/MIC) Interferência média (áreas suburbanas, campo visual aberto, alguns sinais concorrentes): 3 a 9 km (FCC); 3 a 6 km (CE/SRRC/MIC) Interferência fraca (áreas abertas com campo visual amplo, alguns sinais concorrentes): 9 a 15 km (FCC); 6 a 8 km (CE/SRRC/MIC)
Potência do transmissor (EIRP)	2,4 GHz: < 33 dBm (FCC); < 20 dBm (CE/SRRC/MIC) 5,8 GHz: < 33 dBm (FCC); < 14 dBm (CE); < 23 dBm (SRRC)
WI-FI	
Protocolo	Wi-Fi 6
Frequência de funcionamento [1]	2,4000 a 2,4835 GHz; 5,150 a 5,250 GHz; 5,725 a 5,850 GHz
Potência do transmissor (EIRP)	2,4 GHz: < 26 dBm (FCC); < 20 dBm (CE/SRRC/MIC) 5,1 GHz: < 26 dBm (FCC); < 23 dBm (CE/SRRC/MIC) 5,8 GHz: < 26 dBm (FCC/SRRC); < 14 dBm (CE)
BLUETOOTH	
Protocolo	Bluetooth 5.1
Frequência de funcionamento	2,4000 a 2,4835 GHz
Potência do transmissor (EIRP)	<10 dBm
GERAL	
Modelo	RM700
TELA	Tela sensível ao toque LCD de 7,02 polegadas, com resolução de 1.920 × 1.080 píxeis e alto luminosidade de 1.200 cd/m^2
Bateria interna	Li-ion (6.500 mAh a 7,2 V), Sistema químico: LiNiCoAlO2
Tipo de carregamento	Recomenda-se o uso de carregadores USB-C com potência nominal máxima de 65 W e tensão máxima de 20 V
Potência nominal	12,5 W
Capacidade de armazenamento	64 GB + armazenamento expansível por cartão microSD
Tempo de carregamento	2 horas (usando carregadores USB-C com potência nominal máxima de 65 W e tensão máxima de 20 V)
Tempo de funcionamento	Bateria interna: Aprox. 3 horas e 18 minutos; Bateria interna + Bateria externa: Aprox. 6 horas
Classificação da proteção contra impurezas	IP54
GNSS	GPS+Galileo+BeiDou
Porta de saída de vídeo	HDMI Tipo A
Temperatura de funcionamento	-20° a 50 °C
Alcance da temperatura de armazenamento	Menos de 1 mês: -30° a 45 °C; Um a 3 meses: -30° a 35 °C; 3 meses a 1 ano: -30° a 30 °C
Temperatura de carregamento	5° a 40 °C
Modelos de aeronaves compatíveis [3]	M30, M30T

[1] As faixas de frequência de 5,8 e 5,1 GHz são proibidas em alguns países. Em alguns países, a faixa de frequência de 5,1 GHz só é permitida para uso em ambientes fechados.
[2] O CR Plus DJI é compatível com várias aeronaves DJI e os parâmetros variam dependendo da aeronave.
[3] O CR Plus DJI será compatível com mais aeronaves DJI no futuro. Visite o site oficial para obter informações mais recentes.

Обзор (рисунок A)

1. Внешние антенны пульта управления
2. Сенсорный экран
3. Кнопка индикатора [1]
4. Джойстики
5. Встроенные антенны Wi-Fi
6. Кнопка возврата/функций
7. Кнопки L1/L2/L3/R1/R2/R3
8. Кнопка возврата домой
9. Микрофон
10. Светодиодный индикатор состояния
11. Светодиодный индикатор уровня заряда аккумулятора
12. Встроенные антенны спутниковых систем позиционирования
13. Кнопка питания
14. Кнопка 5D
15. Кнопка остановки полета
16. Кнопка C3 (настраиваемая)
17. Левое колесико
18. Кнопка записи [1]
19. Переключатель режимов полета
20. Встроенные антенны пульта управления
21. Слот для карты памяти microSD
22. Порт USB-A
23. Порт HDMI
24. Порт USB-C
25. Кнопка фокусировки / спуска затвора [1]
26. Правое колесико
27. Колесо прокрутки
28. Рукоятка
29. Динамик
30. Вентиляционное отверстие
31. Зарезервированные монтажные отверстия
32. Кнопка C1 (настраиваемая)
33. Кнопка C2 (настраиваемая)
34. Задняя крышка
35. Кнопка отсоединения аккумулятора
36. Отсек для аккумулятора
37. Кнопка открытия задней крышки
38. Сигнал
39. Воздухозаборник
40. Отсек для модема
41. Резьбовые отверстия 1/4 дюйма

[1] Пульт управления DJI™ RC Plus работает с разными дронами DJI, при этом функции кнопок различаются в зависимости от модели дрона. Прочтите руководство пользователя дрона, чтобы узнать больше о функциях кнопок.

RU

Для замены компонентов пульта при его повреждении свяжитесь со службой поддержки DJI или официальным представителем DJI. НЕ разбирайте пульт управления без помощи службы поддержки или официального представителя DJI.

Введение

Пульт управления DJI RC Plus оснащен O3 Pro, последней версией фирменной технологии передачи изображения DJI OCUSYNC™, и может передавать видео в разрешении HD с камеры дрона на сенсорный экран в реальном времени. В пульт управления встроены разнообразные органы управления дроном и стабилизатором, а также настраиваемые кнопки, с помощью которых пользователь может легко управлять дроном и камерой. Класс защиты пульта управления — IP54 (IEC 60529). [2]

Встроенный 7,02-дюймовый экран высокой яркости 1200 кд/м^2 обладает разрешением 1920×1200 пикселей. Операционная система Android имеет множество функций, таких как Bluetooth, Wi-Fi и спутниковые системы позиционирования. Максимальное время работы[3] пульта управления составляет 3 часа 18 минут от встроенного аккумулятора и до 6 часов при использовании внешнего аккумулятора Intelligent Battery WB37[4].

[2] Этот показатель не является постоянным и может снизиться после длительного использования.

[3] Максимальное рабочее время было протестировано в лабораторной среде и указано только для справки.

[4] Аккумулятор Intelligent Battery WB37 не входит в комплект. Более подробная информация приведена в Инструкции по технике безопасности аккумулятора WB37 Intelligent Battery.

Описание разделов руководства

1. Просмотр обучающих видеороликов
   - Отсканируйте QR-код для просмотра обучающих видеороликов и других видео перед первым использованием.
2. Зарядка
   - Встроенный аккумулятор перед доставкой переведен в режим гибернации. Его необходимо зарядить перед первым использованием. Светодиодные индикаторы уровня заряда аккумулятора начинают мигать, указывая на активацию встроенного аккумулятора.
   - Рекомендуется использовать сертифицированное в вашей стране зарядное устройство USB-C с максимальной номинальной мощностью 65 Вт и максимальным напряжением 20 В, такое как портативное зарядное устройство DJI 65 Вт.
   - Немедленно зарядите пульт управления, если уровень заряда достигнет 0%. В противном случае пульт может быть поврежден из-за чрезмерной разрядки в течение длительного периода. Разрядите пульт управления до уровня заряда от 40 до 60%, если он хранится в течение длительного периода.
   - Полностью разряжайте и заряжайте пульт каждые три месяца. Аккумулятор разряжается при хранении в течение длительного периода.
3. Проверка аккумулятора и включение/выключение питания
   - Всегда выключайте сначала дрон, а затем пульт управления.
4. Активация и сопряжение пульта управления
   - Перед первым использованием пульт управления необходимо активировать. Для активации требуется подключение к интернету. Следуйте инструкциям. Если пульт не удалось активировать после нескольких попыток, обратитесь в службу поддержки DJI.
   - Убедитесь, что пульт управления сопряжен с дроном. При необходимости (например, при использовании другого дрона) проведите сопряжение дрона и пульта управления.
5. Подготовка пульта управления
   - Поднимите и отрегулируйте антенны, чтобы убедиться, что дрон находится внутри диапазона оптимальной дальности передачи сигнала.
   - НЕ выдвигайте антенны дальше, чем это позволяют ограничители. В противном случае они могут быть повреждены. Обратитесь в службу поддержки DJI для ремонта или замены антенн, если они повреждены. Поврежденные антенны значительно снижают производительность.
6. Полет
   - Перед полетом убедитесь, что пульт управления полностью заряжен.
   - Если пульт управления включен, но его сенсорный экран выключен, а сам пульт не подключен к дрону и не используется в течение пяти минут, вы услышите звуковой сигнал. По истечении следующих 30 секунд пульт выключится автоматически. Переместите джойстики или выполните другое действие пульта управления, чтобы отменить звуковой сигнал.
   - Для оптимальной работы систем связи и позиционирования НЕ блокируйте и НЕ закрывайте встроенные антенны пульта управления и встроенную антенну спутниковых систем позиционирования.
   - НЕ закрывайте вентиляционное отверстие или воздухозаборник на пульте управления. В противном случае работа пульта может снизиться из-за перегрева.
   - Моторы можно остановить во время полета, только если полетный контроллер обнаруживает критическую ошибку. Совершайте полеты с осторожностью ради безопасности себя и окружающих.
   - Прочтите руководство пользователя дрона, чтобы узнать больше об управлении и эксплуатации дрона.

Будьте внимательны при использовании пульта DJI RC Plus для управления беспилотным летательным аппаратом (БПЛА). Небрежность может привести к серьезным травмам. Перед первым использованием дрона и пульта управления скачайте и прочтите руководства пользователя.

Технические характеристики

O3 Pro	
Диапазон рабочих частот[1]	2,4000–2,4835 ГГц
Макс. дальность передачи сигнала[2] (при отсутствии препятствий и помех)	15 км (FCC); 8 км (CE/SRRC/MIC)
Макс. дальность передачи сигнала[2] (при наличии помех)	Сильные помехи (городской ландшафт, ограниченная зона видимости, много конкурирующих сигналов): 1,5–3 км (FCC/CE/SRRC/MIC) Средние помехи (пригородный ландшафт, хорошая видимость, среднее количество конкурирующих сигналов): 3–9 км (FCC); 3–6 км (CE/SRRC/MIC) Слабые помехи (открытая местность, отличная видимость, мало конкурирующих сигналов): 9–15 км (FCC); 6–8 км (CE/SRRC/MIC)
Мощность передатчика (ЭИИМ)	2,4 ГГц: < 33 дБм (FCC), < 20 дБм (CE/SRRC/MIC)
Wi-Fi	
Протокол	Wi-Fi 6
Диапазон рабочих частот[1]	2,4000–2,4835 ГГц
Мощность передатчика (ЭИИМ)	2,4 ГГц: < 26 дБм (FCC), < 20 дБм (CE/SRRC/MIC)
Bluetooth	
Протокол	Bluetooth 5.1
Диапазон рабочих частот	2,4000–2,4835 ГГц
Мощность передатчика (ЭИИМ)	<10 дБм
Общие	
Модель	RM700
Экран	7,02-дюймовый сенсорный ЖК-экран с разрешением 1920×1080 пикселей и высоким уровнем яркости 1200 кд/м^2
Встроенный аккумулятор	Литий-ионный (6500 мА·ч при 7,2 В), химическая система: LiNiCoAlO2
Тип зарядки	Рекомендуется использовать зарядные устройства USB-C с максимальной номинальной мощностью 65 Вт и максимальным напряжением 20 В
Номинальная мощность	12,5 Вт
Объем памяти	64 Гбайт + расширяемое хранилище через карту microSD
Время зарядки	2 часа (при использовании зарядных устройств USB-C с максимальной номинальной мощностью 65 Вт и максимальным напряжением 20 В)
Время работы	Встроенный аккумулятор: приблизительно 3 часа 18 мин; встроенный аккумулятор + внешний аккумулятор: приблизительно 6 часов
Степень защиты	IP54
Спутниковые системы позиционирования	GPS + Галилео + BeiDou
Порт видеовыхода	HDMI Type-A
Диапазон рабочих температур	–20...50 °C
Диапазон температур хранения	Менее одного месяца: от –30 до 45 °C От одного до трех месяцев: от –30 до 35 °C От трех месяцев до одного года: от –30 до 30 °C
Диапазон температур зарядки	5...40 °C
Поддерживаемые модели дронов [3]	M30, M30T

[1] Использование частот 5,8 ГГц и 5,1 ГГц запрещено в некоторых странах. В некоторых странах частота 5,1 ГГц разрешена только для использования внутри помещений.
[2] Пульт управления DJI RC Plus способен работать с различными дронами DJI, при этом параметры различаются в зависимости от модели дрона.
[3] DJI RC Plus будет поддерживать больше моделей дронов DJI в будущем. Для получения актуальной информации посетите официальный сайт.

Disclaimer

Carefully read this entire document and all safe and lawful practices provided by DJI before using this product for the first time. Failure to read and follow instructions and warnings may result in serious injury to yourself or others, damage to your DJI product, or damage to other objects in the vicinity. By using this product, you hereby signify that you have read this document carefully and that you understand and agree to abide by all terms and conditions of this document and all relevant documents of this product. You agree that you are solely responsible for your own conduct while using this product and for any consequences thereof. DJI accepts no liability for damage, injury, or any legal responsibility incurred directly or indirectly from the use of this product.

DJI is a trademark of SZ DJI TECHNOLOGY CO., LTD. (abbreviated as "DJI") and its affiliated companies. Names of products, brands, etc., appearing in this document are trademarks or registered trademarks of their respective owner companies. This product and document are copyrighted by DJI with all rights reserved. No part of this product or document shall be reproduced in any form without the prior written consent or authorization of DJI.

This document and all other collateral documents are subject to change at the sole discretion of DJI. This content is subject to change without prior notice. For up-to-date product information, visit the product page for this product at http://www.dji.com.

免责声明

使用本产品之前，请仔细阅读并遵循本文及大疆 ™ 创新（DJI）提供的所有安全指引，否则可能会给您和周围的人带来伤害，损坏本产品或其它周围的物品。一旦使用本产品，即视为您已经仔细阅读本文档，理解、认可和接受本文档全部条款和内容。您承诺对使用本产品以及可能带来的后果负全部责任。大疆创新（DJI）对于直接或间接使用本产品而造成的损坏、伤害以及任何法律责任不予负责。

DJI 是深圳市大疆创新科技有限公司及其关联公司的商标。本文出现的产品名称、品牌等，均为其所属公司的商标或注册商标。本产品及文档为深圳市大疆创新科技有限公司版权所有。未经许可，不得以任何形式复制翻印。

本文档及本产品所有相关的文档最终解释权归大疆创新（DJI）所有。如有更新，恕不另行通知。请访问 www.dji.com 官方网站以获取最新的产品信息。

免責聲明

使用本產品之前，請仔細閱讀並遵循本文及大疆 ™ 創新（DJI）提供的所有安全指引，並前往 DJI 官方網站（http://www.dji.com）下載完整版《使用者手冊》且仔細閱讀其中的所有說明和警告。不遵循或不按照上述文件內容進行操作，或操作過程中不具備強烈的安全意識，可能會給您和周圍的人帶來傷害、損壞本產品或其它周圍物品。一旦使用本產品，即視為您已經仔細閱讀本免責聲明與警告，理解、認可和接受本聲明全部條款和內容。您承諾對使用本產品以及可能帶來的後果負全部責任，且僅出於正當目的使用本產品。大疆創新（DJI）對於直接或間接使用本產品而造成的損壞、傷害及任何法律責任概不負責。

DJI 是深圳市大疆創新科技有限公司及其附屬公司的商標。本文出現的產品名稱、品牌等，均為其所屬公司的商標。本產品及手冊之版權為大疆創新所有。未經許可，不得以任何形式複製翻印。

本文件及本產品所有相關文件的最終解釋權歸大疆創新（DJI）所有。如有更新，恕不另行通知。請前往 www.dji.com 官方網站以取得最新的產品資訊。

免責条項

使用の前に、この文書全体に目を通し、DJI が提供する安全で合法的慣行についての説明を注意深くお読みください。また、DJI 公式ウェブサイト（http://www.dji.com）より、ユーザーマニュアルをダウンロードし、すべての指示と警告をよくお読みください。指示と警告に従わなかった場合、または操作中の安全性に対する認識が大きく欠如していた場合、ご自身や周囲の人への重傷を負わせたり、DJI 製品や周囲の物に損傷を与えたりする恐れがあります。本製品を使用することにより、本書の免責事項および警告をよく読み、記載されている利用規約を理解し、順守することに同意したとみなされます。本製品の使用中の行動とこれに伴う結果には、ユーザーが全面的に責任を負うことに同意するものとします。本製品を正当な目的のためにのみ使用することに同意するものとします。本製品の使用により直接または間接的に発生する損害、傷害、およびその他法的責任に対して、DJI は一切責任を負いません。

DJI は SZ DJI TECHNOLOGY CO., LTD.（以下「DJI」と省略）およびその関連会社の商標です。本書に記載されている製品、ブランドなどの名称は、その所有者である各社の商標または登録商標です。本製品および本書は、不許複製・禁無断転載を原則とする DJI の著作物のため、DJI から書面による事前承認または許諾を得ることなく、本製品または文書のいかなる部分も、いかなる方法によっても複製することは固く禁じられています。

本書およびその他すべての付属書は、DJI 独自の裁量で変更されることがあります。最新の製品情報については、http://www.dji.com にアクセスして、本製品に対応する製品ページをクリックしてご覧ください。

この免責条項は複数の言語で提供されています。言語版によって相違がある場合には、英語版が優先されます。

고지 사항

본 문서 전체 및 DJI 에서 제공하는 모든 안전하고 합법적인 작동 방법을 주의 깊게 읽고 , DJI 공식 웹사이트 (http://www.dji.com) 를 방문하여 사용자 매뉴얼 전체 버전을 다운로드하고 , 사용 전에 모든 지침과 경고 사항을 주의 깊게 읽으십시오 . 지침 및 경고 사항을 읽고 따르지 않거나 작업 중 안전 사항에 관한 인식이 부족할 경우 , 사용자 또는 다른 사람이 심각하게 다치거나 DJI 제품 또는 근처에 있는 다른 물체가 손상될 수 있습니다 . 제품을 사용하는 것은 본 고지 사항 및 경고를 주의 깊게 읽었으며 명시된 약관을 이해하고 준수하기로 동의한 것으로 간주합니다 . 본 제품 사용 시 사용자의 행위와 그에 따른 결과에 대한 책임은 전적으로 본인에게 있다는 것에 동의합니다 . 합법적 목적을 위해서만 본 제품을 사용하는 것에 동의합니다 . DJI 는 본 제품의 사용으로 인해 직접 또는 간접적으로 발생한 피해 , 부상 또는 모든 법적 책임에 대해 어떠한 책임도 지지 않습니다 .

DJI 는 SZ DJI TECHNOLOGY CO., LTD.(약어로 "DJI") 및 해당 자회사의 상표입니다 . 본 문서에 표시된 제품명 , 브랜드 등은 해당 소유 회사의 상표 또는 등록 상표입니다 . DJI 는 본 제품 및 문서의 저작권과 함께 모든 권리를 보유합니다 . 본 제품 또는 문서의 어떠한 부분도 DJI 의 서면 허가 또는 동의 없이 어떠한 형식으로 재생산할 수 없습니다 .

이 문서 및 기타 모든 부수적인 문서는 DJI의 단독 재량에 따라 변경될 수 있습니다. 최신 제품 정보를 확인하려면 http://www.dji.com 을 방문하여 본 제품에 대한 제품 페이지를 클릭하십시오 .

이 고지 사항은 다양한 언어로 제공됩니다 . 각 언어 버전 간에 차이가 있을 경우 , 영어 버전이 우선합니다 .

Haftungsausschluss

Bitte lesen Sie vor der Verwendung dieses gesamte Dokument und alle von DJI zur Verfügung gestellten Hinweise zum sicheren und rechtmäßigen Betrieb sorgfältig durch. Besuchen Sie die offizielle Website von DJI (http://www.dji.com), um die vollständige Version des Benutzerhandbuchs herunterzuladen, und lesen Sie dann die darin enthaltenen Anweisungen und Warnungen sorgfältig durch. Die Nichtbeachtung der Anweisungen und Warnungen oder ein Mangel an guten Sicherheitskenntnissen während des Betriebs kann zu schweren Verletzungen der eigenen Person oder anderer oder zu Schäden an Ihrem DJI-Produkt oder anderen Objekten in der näheren Umgebung führen. Mit dem Gebrauch des Produkts bestätigen Sie, dass Sie diesen Haftungsausschluss inkl. Warnungen aufmerksam gelesen und den Inhalt verstanden haben und mit den allgemeinen Geschäftsbedingungen einverstanden sind. Sie stimmen zu, dass Sie beim Gebrauch des Produkts die alleinige Verantwortung für Ihre Handlungen und alle daraus entstehenden Folgen tragen. Sie verpflichten sich, dieses Produkt nur für legitime Zwecke zu verwenden. DJI übernimmt keine Haftung für Sachschäden oder Personenschäden sowie keine juristische Verantwortung für Schäden, die direkt oder indirekt mit dem Gebrauch des Produkts in Zusammenhang stehen.

DJI ist eine Marke von SZ DJI Technology Co., Ltd. (kurz: „DJI") und seiner verbundenen Unternehmen. Namen von Produkten, Marken, usw., die in diesem Dokument enthalten sind, sind Warenzeichen oder eingetragene Warenzeichen der jeweiligen Besitzer. Dieses Produkt und dieses Dokument sind urheberrechtlich geschütztes Eigentum von DJI und alle Rechte sind vorbehalten. Kein Teil dieses Produkts oder dieses Dokuments darf in irgendeiner Form ohne vorherige schriftliche Zustimmung oder Genehmigung von DJI reproduziert werden.

Dieses Dokument und alle zugehörigen Dokumente können nach eigenem Ermessen von DJI jederzeit geändert werden. Aktuelle Produktinformationen finden Sie auf der Produktseite für dieses Produkt unter http://www.dji.com.

Dieser Haftungsausschluss ist in verschiedenen Sprachen verfügbar. Bei Abweichungen zwischen den verschiedenen Fassungen ist die englische Fassung maßgebend.

Descargo de responsabilidad

Lea detenidamente este documento al completo y todas las prácticas de seguridad y legales proporcionadas por DJI. Viste también el sitio web oficial de DJI (http://www.dji.com) para descargar la versión completa del Manual del usuario y lea cuidadosamente todas las instrucciones y advertencias antes de usar el dispositivo. Si no lee ni sigue correctamente las instrucciones y advertencias o no adopta las medidas de seguridad necesarias durante el vuelo, podría sufrir lesiones importantes o provocarlas a otras personas. Asimismo, podría causar daños en su producto DJI u otros objetos en las proximidades. Al usar este producto, manifiesta que ha leído detenidamente este descargo de responsabilidad y advertencia, así como que entiende y acepta cumplir los términos y condiciones establecidos en este documento. Acepta que usted es el único responsable de su propia conducta durante el uso de este producto y de cualquier consecuencia derivada de dicho uso. Usted se compromete a usar este producto exclusivamente con fines legítimos. DJI no acepta responsabilidad alguna por daños o lesiones, ni ningún tipo de responsabilidad legal derivada directa o indirectamente del uso de este producto.

DJI es una marca comercial de SZ DJI TECHNOLOGY CO., LTD. (abreviado como "DJI") y sus filiales. Los nombres de productos, marcas, etc., que aparecen en este documento son marcas comerciales o marcas comerciales registradas de sus respectivas empresas propietarias. Este producto y el documento están protegidos por los derechos de autor de DJI con todos los derechos reservados. No se permite la reproducción total ni parcial de este documento o producto en forma alguna sin el consentimiento previo por escrito o la autorización de DJI.

Este documento y el resto de documentos colaterales están sujetos a cambios a entera discreción de DJI. Para obtener información actualizada sobre el producto, visite http://www.dji.com y haga clic en la página de este producto.

Este descargo de responsabilidad está disponible en diversos idiomas. En caso de divergencia entre las diferentes versiones, prevalecerá la versión en inglés.

Clause d'exclusion de responsabilité

Veuillez lire attentivement l'intégralité de ce document et toutes les consignes de sécurité et les pratiques légales fournies par DJI, et visitez le site Web officiel de DJI (http://www.dji.com) pour télécharger la version complète du Guide d'utilisateur. Veuillez lire attentivement toutes les instructions et avertissements qu'il contient avant utilisation. Si vous ne lisez pas et ne respectez pas les instructions et les mises en garde des documents ci-dessus ou que vous n'êtes pas sensibilisé aux problèmes de sécurité liés à l'utilisation, vous vous exposez ainsi qu'autrui à des blessures graves, et risquez d'endommager votre produit DJI ou d'autres objets aux alentours. En utilisant ce produit, vous confirmez que vous avez lu attentivement la clause d'exclusion de responsabilité et la mise en garde, que vous comprenez les conditions générales qui y sont énoncées, et que vous acceptez de les respecter. Vous déclarez assumer l'entière responsabilité de votre comportement lors de l'utilisation du produit ainsi que toutes les conséquences qui en découlent. Vous acceptez d'utiliser ce produit uniquement à des fins légitimes. DJI décline toute responsabilité quant aux dégâts, aux blessures ou aux problèmes découlant directement ou indirectement de l'utilisation de ce produit.

DJI est une marque commerciale de SZ DJI TECHNOLOGY CO., LTD. (« DJI » en abrégé) et de ses sociétés affiliées. Les noms de produits, de marques, etc., apparaissant dans le présent document sont des marques commerciales ou des marques déposées de leurs détenteurs respectifs. Ce produit et le présent document sont la propriété de DJI, tous droits réservés. Aucune partie de ce produit ou du présent document ne peut être reproduite sous quelque forme que ce soit sans l'autorisation ou le consentement écrit préalable de DJI.

DJI se réserve le droit de modifier, à sa seule discrétion, le présent document et tous les autres documents connexes. Pour connaître les dernières informations sur le produit, rendez-vous sur le site http://www.dji.com et cliquez sur la page produit.

Cette clause de non-responsabilité est disponible en plusieurs langues. En cas de divergence entre les différentes versions, la version en langue anglaise prévaudra.

Limitazioni di responsabilità

Si prega di leggere attentamente l'intero documento e tutte le pratiche

DJI sicure e legali fornite, e di visitare il sito web ufficiale DJI (http://www.dji.com) per scaricare la versione completa del manuale d'uso e per leggere attentamente tutte le istruzioni e le avvertenze ivi contenute prima di utilizzare il prodotto. La mancata lettura di tale documentazione e l'inosservanza delle istruzioni e delle avvertenze, o la mancanza di una profonda consapevolezza delle norme di sicurezza durante l'utilizzo, potrebbero determinare infortuni gravi all'utente o ad altre persone, nonché danni al prodotto DJI o ad altri oggetti situati nelle vicinanze. Utilizzando il prodotto, l'utente dichiara di aver letto e compreso le limitazioni di responsabilità e le avvertenze e di accettare i termini e le condizioni ivi specificati. L'utente riconosce di essere l'unico responsabile della propria condotta durante l'utilizzo del prodotto e di eventuali relative conseguenze. L'utente accetta di utilizzare il presente prodotto esclusivamente per scopi leciti. DJI declina ogni responsabilità per danni, infortuni o altre responsabilità legali direttamente o indirettamente imputabili all'utilizzo del presente prodotto.

DJI è un marchio registrato di SZ DJI TECHNOLOGY CO., LTD. (abbreviato come "DJI") e delle sue società affiliate. I nomi di prodotti, i marchi e altre informazioni simili menzionati nel presente documento sono marchi o marchi registrati delle rispettive società proprietarie. Il presente prodotto e la relativa documentazione sono protetti da copyright di DJI e tutti i diritti sono riservati. Nessuna parte di questo prodotto o della relativa documentazione potrà essere riprodotta in qualsiasi forma senza previo consenso o autorizzazione scritti da parte di DJI.

Il presente documento e tutti i documenti complementari sono soggetti a modifiche a esclusiva discrezione di DJI. Per informazioni aggiornate su questo prodotto, visitare http://www.dji.com e accedere alla pagina corrispondente.

Le presenti limitazioni di responsabilità sono disponibili in varie lingue. In caso di divergenza tra le diverse versioni, prevarrà la versione in lingua inglese.

Disclaimer

Lees dit hele document en alle veilige en wettige methoden die DJI verstrekt zorgvuldig door. Bezoek ook de officiële website van DJI (http://www.dji.com) om de volledige versie van de gebruikershandleiding te downloaden en lees alle instructies en waarschuwingen daarin voor gebruik. Het niet lezen en opvolgen van de instructies en waarschuwingen in de genoemde documenten of het ontbreken van een sterk veiligheidsbewustzijn gedurende het gebruik kan leiden tot ernstig letsel bij uzelf of anderen, of tot schade aan het DJI-product of schade aan andere voorwerpen in de omgeving. Door het gebruik van dit product geeft u te kennen dat u deze disclaimer en waarschuwing zorgvuldig hebt gelezen en dat u begrijpt en ermee akkoord gaat dat u zich dient te houden aan de hierin gestelde algemene voorwaarden. U gaat ermee akkoord dat u tijdens het gebruik van dit product verantwoordelijk bent voor uw eigen gedrag, en voor de mogelijke gevolgen daarvan. U gaat ermee akkoord dit product alleen voor legitieme doeleinden te gebruiken. DJI aanvaardt geen aansprakelijkheid voor schade, letsel of enige wettelijke verantwoordelijkheid die direct of indirect voortvloeit uit het gebruik van dit product.

DJI is een handelsmerk van SZ DJI TECHNOLOGY CO., LTD. (afgekort als 'DJI') en hieraan gelieerde bedrijven. Namen van producten, merken enz. in dit document zijn handelsmerken of gedeponeerde handelsmerken van hun respectieve eigenaren. Het copyright voor dit product en dit document rust bij DJI met alle rechten voorbehouden. Geen enkel onderdeel van dit product of document mag worden gereproduceerd in welke vorm dan ook zonder voorafgaande schriftelijke toestemming van DJI.

Dit document en alle overige documentatie kunnen naar eigen inzicht van DJI gewijzigd worden. Ga voor actuele productinformatie naar http://www.dji.com en klik op de productpagina van dit product.

Deze disclaimer is beschikbaar in verschillende talen. In geval van verschillen tussen verschillende versies, geldt de Engelse versie.

Exoneração de responsabilidade

Leia este documento completo e todas as práticas de segurança e de legalidade DJI cuidadosamente e visite o website oficial da DJI (http://www.dji.com) para transferir a versão completa do Manual do Utilizador e ler atentamente todas as instruções e avisos no mesmo antes de utilizar. A não leitura e o incumprimento das instruções e avisos contidos nos documentos acima indicados ou falta de consciência da segurança durante o operação, podem resultar em ferimentos graves para si ou terceiros, em danos ao seu produto da DJI ou danos noutros objetos que se encontrem nas proximidades. A utilização deste produto significa que o utilizador leu cuidadosamente esta declaração de exoneração de responsabilidade e o aviso e que compreende e aceita cumprir os termos e condições aqui expostos. O utilizador concorda que é o único responsável pela sua conduta durante a utilização deste produto e pelas possíveis consequências daí resultantes. Aceitar usar este produto apenas para fins legítimos. A DJI não assume qualquer responsabilidade pelos danos ou ferimentos ou quaisquer responsabilidades legais decorrentes direta ou indiretamente da utilização deste produto.

A DJI é uma marca comercial da SZ DJI TECHNOLOGY CO., LTD. (abreviada como "DJI") e das respetivas empresas afiliadas. Todos os nomes de produtos, marcas, etc., incluídos no presente documento são marcas comerciais ou marcas comerciais registadas das respetivas empresas detentoras. Este produto e este documento estão protegidos por direitos de autor pela DJI, com todos os direitos reservados. Nenhuma parte deste produto ou documento deverá ser reproduzida, seja de que forma for, sem o consentimento ou autorização prévios, por escrito, da DJI.

Este e todos os outros documentos de garantia estão sujeitos a alteração ao critério exclusivo da DJI. Para obter informações atualizadas sobre o produto, visite http://www.dji.com e clique na página de produto relativa a este produto.

Esta exoneração de responsabilidade está disponível em diversos idiomas. Em caso de divergência entre as diferentes versões, a versão em Inglês deverá prevalecer.

Isenção de Responsabilidade

Leia todo este documento e sobre todas as práticas de segurança e legais, que a DJI forneceu cuidadosamente. Além disso, visite o site oficial da DJI (http://www.dji.com) para baixar a versão completa do Manual do Usuário e, antes do uso, leia cuidadosamente todas as instruções e advertências contidas nele. A não leitura e o não cumprimento das instruções e advertências ou a falta de conscientização forte relacionada à segurança podem resultar em lesões graves para si ou terceiros, em danos ao produto da DJI ou em danos a outros objetos que se encontrem nas proximidades. A utilização deste produto significa que você leu cuidadosamente esta declaração de isenção de responsabilidade e o aviso, e que compreende e aceita cumprir os termos e condições aqui expostos. Você concorda ser o único responsável pela sua conduta durante a utilização deste produto e pelas possíveis consequências daí resultantes. Você concorda em utilizar este produto somente para fins lícitos. A DJI não assume qualquer responsabilidade pelos danos, ferimentos ou quaisquer responsabilidades legais decorrentes direta ou indiretamente da utilização deste produto.

DJI é uma marca comercial da SZ DJI TECHNOLOGY CO., LTD. (abreviada como "DJI") e de suas empresas afiliadas. Nomes de produtos, marcas etc., que aparecem neste documento, são marcas comerciais ou marcas registradas das respectivas companhias de sua propriedade. Este produto e documento são protegidos pela DJI com todos os direitos reservados. Nenhuma parte deste produto ou documento deve ser reproduzida de qualquer forma sem o consentimento ou autorização prévia por escrito da DJI.

Este e todos os outros documentos de garantia estão sujeitos à alteração a critério exclusivo da DJI. Para obter informações atualizadas sobre o produto, visite http://www.dji.com e clique na página deste produto.

Esta isenção de responsabilidade está disponível em vários idiomas. Em caso de divergência entre versões, a versão em inglês deverá prevalecer.

Отказ от ответственности

Внимательно прочитайте документ и все предоставленные правила безопасного и законного использования DJI и посетите официальный сайт DJI (http://www.dji.com), чтобы скачать полную версию руководства пользователя и внимательно прочитать все инструкции и предупреждения перед использованием. Пренебрежение инструкциями и предупреждениями или недостаточная осведомленность о безопасности во время работы может привести к серьезным травмам, повреждению вашего продукта DJI или других объектов, расположенных поблизости. Используя данный продукт, вы подтверждаете, что внимательно ознакомились с заявлением об отказе от ответственности и предупреждением и соглашаетесь выполнять содержащееся в данном документе пользовательское соглашение. Вы несете полную ответственность за эксплуатацию данного продукта и все возможные последствия его использования. Вы соглашаетесь использовать данный продукт только в правомерных целях. DJI не несет ответственность за повреждения, травмы или любую юридическую ответственность, прямо или косвенно вызванную использованием данного продукта.

DJI – это товарный знак компании SZ DJI TECHNOLOGY CO., LTD. (сокращенно «DJI») и ее дочерних компаний. Названия продуктов, торговых марок и т. д., содержащиеся в данном документе, являются товарными знаками или зарегистрированными товарными знаками соответствующих компаний. Этот продукт и документ DJI охраняются авторским правом. Все права защищены. Никакая часть данного продукта или документа не может быть воспроизведена в какой-либо форме без предварительного письменного согласия или разрешения DJI.

Компания DJI вправе единолично вносить изменения в содержание данного и всех сопутствующих документов. Для получения обновленной информации о продукте посетите сайт http://www.dji.com и выберите страницу, соответствующую данному продукту.

Этот отказ от ответственности доступен на нескольких языках. В случае расхождения между различными версиями, версия на английском языке имеет преимущественную силу.

FCC Compliance Notice

Supplier's Declaration of Conformity

Product name: DJI RC Plus
Model Number: RM700
Responsible Party: DJI Technology, Inc.
Responsible Party Address: 201 S. Victory Blvd., Burbank, CA 91502
Website: www.dji.com
We, DJI Technology, Inc., being the responsible party, declares that the above mentioned model was tested to demonstrate complying with all applicable FCC rules and regulations.

This device complies with Part 15 of the FCC Rules. Operation is subject to the following two conditions: (1) This device may not cause harmful interference, and (2) This device must accept any interference received, including interference that may cause undesired operation.
Any changes or modifications not expressly approved by the party responsible for compliance could void the user's authority to operate the equipment.

This equipment has been tested and found to comply with the limits for a Class B digital device, pursuant to part 15 of the FCC Rules. These limits are designed to provide reasonable protection against harmful interference in a residential installation. This equipment generates, uses and can radiate radio frequency energy and, if not installed and used in accordance with the instructions, may cause harmful interference to radio communications. However, there is no guarantee that interference will not occur in a particular installation. If this equipment does cause harmful interference to radio or television reception, which can be determined by turning the equipment off and on, the user is encouraged to try to correct the interference by one or more of the following measures:

—Reorient or relocate the receiving antenna.
—Increase the separation between the equipment and receiver.
—Connect the equipment into an outlet on a circuit different from that to which the receiver is connected.
—Consult the dealer or an experienced radio/TV technician for help.

This equipment complies with FCC radiation exposure limits set forth for an uncontrolled environment. End user must follow the specific operating instructions for satisfying RF exposure compliance. This transmitter must not be co-located or operating in conjunction with any other antenna or transmitter.

The portable device is designed to meet the requirements for exposure to radio waves established by the Federal Communications Commission (USA). These requirements set a SAR limit of 1.6 W/kg averaged over one gram of tissue. The highest SAR value reported under this standard during product certification for use when properly worn on the body.

ISED Compliance Notice
This device contains licence-exempt transmitter(s)/receiver(s) that comply with Innovation, Science and Economic Development Canada's licence-exempt RSS(s). Operation is subject to the following two conditions: (1)This device may not cause interference.(2)This device must accept any interference, including interference that may cause undesired operation of the device.
L'émetteur/récepteur exempt de licence contenu dans le présent appareil est conforme aux CNR d'Innovation, Sciences et Développement économique Canada applicables aux appareils radio exempts de licence. L'exploitation est autorisée aux deux conditions suivantes :(1)L'appareil ne doit pas produire de brouillage; (2)L'appareil doit accepter tout brouillage radioélectrique subi, même si le brouillage est susceptible d'en compromettre le fonctionnement.

This equipment complies with RSS-102 radiation exposure limits set forth for an uncontrolled environment. End user must follow the specific operating instructions for satisfying RF exposure compliance. This transmitter must not be co-located or operating in conjunction with any other antenna or transmitter.The portable device is designed to meet the requirements for exposure to radio waves established by the CNR-102.
Cet équipement est conforme aux limites d'exposition aux rayonnements RSS-102 établies pour un environnement non contrôlé. L'utilisateur final doit suivre les instructions spécifiques pour satisfaire les normes. Cet émetteur ne doit pas être co-implanté ou fonctionner en conjonction avec toute autre antenne ou transmetteur. Le dispositif portatif est conçu pour répondre aux exigences d'exposition aux ondes radio établie par le développement énergétique DURABLE.

These requirements set a SAR limit of 1.6 W/kg averaged over one gram of tissue. The highest SAR value reported under this standard during product certification for use when properly worn on the body.
Ces exigences un SAR limite de 1,6 W/kg en moyenne pour un gramme de tissu. La valeur SAR la plus élevée signalée en vertu de cette norme lors de la certification de produit à utiliser lorsqu'il est correctement porté sur le corps.

部件名称	有害物质					
	铅 (Pb)	汞 (Hg)	镉 (Cd)	六价铬 (Cr^{+6})	多溴联苯 (PBB)	多溴二苯醚 (PBDE)
线路板	×	○	○	○	○	○
外壳	×	○	○	○	○	○
金属部件（铜合金）	×	○	○	○	○	○
内部线材	×	○	○	○	○	○
其他配件	×	○	○	○	○	○

本表格依据 SJ/T 11364 的规定编制。
○：表示该有害物质在该部件所有均质材料中的含量均在 GB/T 26572 规定的限量要求以下。
×：表示该有害物质至少在该部件的某一均质材料中的含量超出 GB/T 26572 规定的限量要求。（产品符合欧盟 ROHS 指令环保要求）

KCC Compliance Notice
"해당 무선설비는 운용 중 전파혼신 가능성이 있으므로 인명안전과 관련된 서비스는 할 수 없습니다."
"해당 무선설비는 운용 중 전파혼신 가능성이 있음

NCC Compliance Notice
取得審驗證明之低功率射頻器材，非經核准，公司、商號或使用者均不得擅自變更頻率、加大功率或變更原設計之特性及功能。低功率射頻器材之使用不得影響飛航安全及干擾合法通信；經發現有干擾現象時，應立即停用，並改善至無干擾時方得繼續使用。前述合法通信，指依電信管理法規定作業之無線電通信。低功率射頻器材須忍受合法通信或工業、科學及醫療用電波輻射性電機設備之干擾。
注意：
應避免影響附近雷達系統之操作。
高增益指向性天線只得應用於固定式點對點系統。
供遙控無人機類似器材遙控器之使用，應符合目的的事業主管機關有關遙控無人機之管理規定。

EU Compliance Statement: SZ DJI TECHNOLOGY CO., LTD. hereby declares that this device (DJI RC Plus) is in compliance with the essential requirements and other relevant provisions of the Directive 2014/53/EU.
A copy of the EU Declaration of Conformity is available online at www.dji.com/euro-compliance
EU contact address: DJI GmbH, Industriestrasse 12, 97618, Niederlauer, Germany

GB Compliance Statement: SZ DJI TECHNOLOGY CO., LTD. hereby declares that this device (DJI RC Plus) is in compliance with the essential requirements and other relevant provisions of Radio Equipment Regulations 2017.
A copy of the GB Declaration of Conformity is available online at www.dji.com/euro-compliance

Declaración de cumplimiento UE: SZ DJI TECHNOLOGY CO., LTD. por la presente declara que este dispositivo (DJI RC Plus) cumple los requisitos básicos y el resto de provisiones relevantes de la Directiva 2014/53/EU.
Hay disponible online una copia de la Declaración de conformidad UE en www.dji.com/euro-compliance
Dirección de contacto de la UE: DJI GmbH, Industriestrasse 12, 97618, Niederlauer, Germany

EU-verklaring van overeenstemming: SZ DJI TECHNOLOGY CO., LTD. verklaart hierbij dat dit apparaat (DJI RC Plus) voldoet aan de essentiële vereisten en andere relevante bepalingen van Richtlijn 2014/53/EU.
De EU-verklaring van overeenstemming is online beschikbaar op www.dji.com/euro-compliance
Contactadres EU: DJI GmbH, Industriestrasse 12, 97618, Niederlauer, Germany

Declaração de conformidade da UE: A SZ DJI TECHNOLOGY CO., LTD. declara, através deste documento, que este dispositivo (DJI RC Plus) está em conformidade com os requisitos essenciais e outras disposições relevantes da Diretiva 2014/53/EU.
Existe uma cópia da Declaração de conformidade da UE disponível online em www.dji.com/euro-compliance
Endereço de contacto na UE: DJI GmbH, Industriestrasse 12, 97618, Niederlauer, Germany

Dichiarazione di conformità UE: SZ DJI TECHNOLOGY CO., LTD. dichiara che il presente dispositivo (DJI RC Plus) è conforme ai requisiti essenziali e alle altre disposizioni rilevanti della direttiva 2014/53/EU.
Una copia della dichiarazione di conformità UE è disponibile online all'indirizzo Web www.dji.com/euro-compliance
Indirizzo di contatto UE: DJI GmbH, Industriestrasse 12, 97618, Niederlauer, Germany

Déclaration de conformité UE : Par la présente, SZ DJI TECHNOLOGY CO., LTD. déclare que cet appareil (DJI RC Plus) est conforme aux principales exigences et autres clauses pertinentes de la directive européenne 2014/53/EU.
Une copie de la déclaration de conformité UE est disponible sur le site www.dji.com/euro-compliance
Adresse de contact pour l'UE : DJI GmbH, Industriestrasse 12, 97618, Niederlauer, Germany

PRÉCAUTIONS D'USAGE DE L'APPAREIL
N'utilisez pas l'appareil dans un hôpital, un avion ou un équipement automobile en raison des radiofréquences qui peuvent produire des interférences
•Maintenez une distance minimale de 15 cm entre votre appareil et un stimulateur cardiaque pour éviter toute interférence
Éloigner les équipements radioélectriques du ventre des femmes enceintes.
Éloigner les équipements radioélectriques du bas-ventre des adolescents.
Le débit d'absorption spécifique (DAS) local quantifie l'exposition de l'utilisateur aux ondes électromagnétiques de l'équipement concerné. Le DAS maximal autorisé est de 2 W/ kg pour la tête et le tronc et de 4 W/ kg pour les membres.
La ou les valeurs du débit d'absorption spécifique des RM700:
DAS tronc: 1.86 W/ kg
DAS membres: 1.86 W/ kg

EU-Compliance: Hiermit erklärt SZ DJI TECHNOLOGY CO., LTD., dass dieses Gerät (DJI RC Plus) den wesentlichen Anforderungen und anderen einschlägigen Bestimmungen der EU-Richtlinie 2014/53/EU entspricht.
Eine Kopie der EU-Konformitätserklärung finden Sie online auf www.dji.com/euro-compliance
Kontaktadresse innerhalb der EU: DJI GmbH, Industriestrasse 12, 97618, Niederlauer, Germany

Декларация за съответствие на ЕС: SZ DJI TECHNOLOGY CO., LTD. декларира, че това устройство (DJI RC Plus) отговаря на основните изисквания и другите приложими разпоредби на Директива 2014/53/ЕС.
Копие от Декларацията за съответствие на ЕС ще намерите онлайн на адрес www.dji.com/euro-compliance
Адрес за контакт за ЕС: DJI GmbH, Industriestrasse 12, 97618, Niederlauer, Германия

Prohlášení o shodě pro EU: Společnost SZ DJI TECHNOLOGY CO., LTD. tímto prohlašuje, že tohle zařízení (DJI RC Plus) vyhovuje základním požadavkům a dalším příslušným ustanovením směrnice 2014/53/EU.
Kopie prohlášení o shodě pro EU je k dispozici on-line na webu www.dji.com/euro-compliance
Kontaktní adresa v EU: DJI GmbH, Industriestrasse 12, 97618, Niederlauer, Německo

EU-overensstemmelseserklæring: SZ DJI TECHNOLOGY CO., LTD. erklærer hermed, at denne enhed (DJI RC Plus) er i overensstemmelse med de væsentlige krav og andre relevante bestemmelser i direktiv 2014/53/EU.
Der er en kopi af EU-overensstemmelseserklæringen tilgængelig online på www.dji.com/euro-compliance
EU-kontaktadresse: DJI GmbH, Industriestrasse 12, 97618, Niederlauer, Tyskland

Δήλωση Συμμόρφωσης ΕΕ: Η SZ DJI TECHNOLOGY CO., LTD. δια του παρόντος δηλώνει ότι η συσκευή (DJI RC Plus) αυτή συμμορφώνεται με τις βασικές απαιτήσεις και άλλες σχετικές διατάξεις της Οδηγίας 2014/53/ΕΕ.
Αντίγραφο της Δήλωσης Συμμόρφωσης ΕΕ διατίθεται ηλεκτρονικά στη διεύθυνση www.dji.com/euro-compliance
Διεύθυνση επικοινωνίας στην ΕΕ: DJI GmbH, Industriestrasse 12, 97618, Niederlauer, Γερμανία

ELi vastavuskinnitus Käesolevaga teatab SZ DJI TECHNOLOGY CO., LTD., et see seade (DJI RC Plus) on kooskõlas direktiivi 2014/53/EL oluliste nõuete ja muude asjakohaste sätetega.
ELi vastavusdeklaratsiooni koopia on kättesaadav veebis aadressil www.dji.com/euro-compliance
Kontaktaadress ELis: DJI GmbH, Industriestrasse 12, 97618, Niederlauer, Saksamaa

Pranešimas dėl atitikties ES reikalavimams Bendrovė „SZ DJI TECHNOLOGY CO., LTD.“ tvirtina, kad šis prietaisas (DJI RC Plus) atitinka pagrindinius 2014/53/ES direktyvos reikalavimus ir kitas susijusias nuostatas.
ES atitikties deklaracijos kopiją galite rasti adresu www.dji.com/euro-compliance
ES kontaktinis adresas: „DJI GmbH“, Industriestrasse 12, 97618, Niederlauer, Germany (Vokietija)

ES atbilstības paziņojums: SZ DJI Osmo Technology Co., Ltd ar šo apliecina, ka šī ierīce (DJI RC Plus) atbilst direktīvas 2014/53/ES pamatprasībām un pārējiem būtiskiem nosacījumiem.
ES atbilstības deklarācijas kopija pieejama tiešsaistē vietnē www.dji.com/euro-compliance
ES kontaktadrese: DJI GmbH, Industriestrasse 12, 97618, Niederlauer, Vācija

EU:n vaatimustenmukaisuusvakuutus: SZ DJI TECHNOLOGY CO., LTD. ilmoittaa täten, että tämä laite (DJI RC Plus) on direktiivin 2014/53/EU olennaisten vaatimusten ja sen muiden asiaankuuluvien ehtojen mukainen.
Kopio EU:n vaatimustenmukaisuusvakuutuksesta on saatavana verkossa osoitteessa www.dji.com/euro-compliance
Yhteystiedot EU:ssa: DJI GmbH, Industriestrasse 12, 97618, Niederlauer, Germany

RÁITEAS Comhlíonta an AE: Dearbhaíonn SZ DJI TECHNOLOGY CO., LTD. leis seo go bhfuil an gléas seo (DJI RC Plus) de réir na gceanglas riachtanach agus na bhforálacha ábhartha eile sa Treoir 2014/53/AE.
Tá coip de Dhearbhú Comhréireachta an AE ar fáil ar líne ag www.dji.com/euro-compliance

Seoladh teagmhála san AE: DJI GmbH, Industriestrasse 12, 97618, Niederlauer, Germany

Dikjarazzjoni ta' Konformità tal-UE: SZ DJI TECHNOLOGY CO., LTD. hawnhekk tiddikjara li dan l-apparat (DJI RC Plus) huwa konformi mar-rekwiziti essenzjali u ma' dispożizzjonijiet relevanti oħra tad-Direttiva 2014/53/UE.
Kopja tad-Dikjarazzjoni ta' Konformità tal-UE hija disponibbli onlajn fis-sit www.dji.com/euro-compliance
Indirizz ta' kuntatt tal-UE: DJI GmbH, Industriestrasse 12, 97618, Niederlauer, il-Ġermanja

Declarația UE de conformitate: Prin prezenta, SZ DJI TECHNOLOGY CO., LTD. declară faptul că acest dispozitiv (DJI RC Plus) este conform cu cerințele esențiale și celelalte prevederi relevante ale Directivei 2014/53/UE.
Un exemplar al Declarației UE de conformitate este disponibil online, la adresa www.dji.com/euro-compliance
Adresa de contact pentru UE: DJI GmbH, Industriestrasse 12, 97618, Niederlauer, Germania

Izjava EU o skladnosti: Družba SZ DJI TECHNOLOGY CO., LTD. izjavlja, da ta naprava (DJI RC Plus) ustreza osnovnim zahtevam in drugim ustreznim določbam Direktive 2014/53/EU.
Kopija izjave EU o skladnosti je na voljo na spletu na www.dji.com/euro-compliance
Kontaktni naslov EU: DJI GmbH, Industriestrasse 12, 97618, Niederlauer, Nemčija

EU Izjava o sukladnosti: Tvrtka SZ DJI Osmo Technology Co. Ltd. izjavljuje da je ovaj uređaj (DJI RC Plus) izrađen u skladu s osnovnim zahtjevima i ostalim relevantnim odredbama Direktive 2014/53/EU.
Kopija EU Izjave o sukladnosti dostupna je na mrežnoj stranici www.dji.com/euro-compliance
Adresa EU kontakta: DJI GmbH, Industriestrasse 12 97618, Niederlauer, Njemačka

Vyhlásenie o zhode EÚ: SZ DJI TECHNOLOGY CO., LTD. týmto vyhlasuje, že toto zariadenie (DJI RC Plus) je v zhode so základnými požiadavkami a ďalšími relevantnými ustanoveniami smernice 2014/53/EÚ.
Kópia tohto Vyhlásenia o zhode EÚ je k dispozícii online na www.dji.com/euro-compliance
Kontaktná adresa v EÚ: DJI GmbH, Industriestrasse 12, 97618, Niederlauer, Nemecko

Deklaracja zgodności UE: Firma SZ DJI TECHNOLOGY CO., LTD. niniejszym oświadcza, że przedmiotowe urządzenie (DJI RC Plus) jest zgodne z zasadniczymi wymogami i innymi stosownymi postanowieniami dyrektywy 2014/53/UE.
Kopię deklaracji zgodności UE można znaleźć w Internecie na stronie www.dji.com/euro-compliance
Adres do kontaktu w UE: DJI GmbH, Industriestrasse 12, 97618, Niederlauer, Niemcy

EU megfelelőségi nyilatkozat: A DJI Osmo Technology Co., Ltd. ezúton megerősíti, hogy ez az eszköz (DJI RC Plus) megfelel a 2014/53/EU Irányelv alapvető követelményeinek és más vonatkozó rendelkezéseinek.
Az EU megfelelőségi nyilatkozat másolata elérhető a www.dji.com/euro-compliance oldalon
EU kapcsolati cím: DJI GmbH, Industriestrasse 12, 97618, Niederlauer, Németország

EU-försäkran om efterlevnad: SZ DJI TECHNOLOGY CO., LTD. härmed förklarar att denna enhet (DJI RC Plus) uppfyller de väsentliga kraven och andra relevanta bestämmelser i direktivet 2014/53/EU.
En kopia av EU-försäkran om efterlevnad finns att tillgå online på adressen www.dji.com/euro-compliance
Kontaktadress EU: DJI GmbH, Industriestrasse 12, 97618, Niederlauer, Tyskland

Yfirlýsing um fylgni við reglur ESB: SZ DJI TECHNOLOGY CO., LTD. lýsir hér með yfir að þetta tæki (DJI RC Plus) hlíti mikilvægum kröfum og öðrum viðeigandi ákvæðum tilskipunar 2014/53/ESB.
Nálgast má eintak af ESB-samræmisyfirlýsingunni á netinu áwww.dji.com/euro-compliance

Heimilisfang ESB-tengiliðar: DJI GmbH, Industriestrasse 12, 97618, Niederlauer, Germany

AB Uygunluk Beyanı: SZ DJI TECHNOLOGY CO., LTD. bu belge ile bu cihazın (DJI RC Plus) temel gerekliliklere ve 2014/53/EU sayılı Direktifin diğer ilgili hükümlerine uygun olduğunu beyan eder.
AB Uygunluk Beyanının bir kopyasına www.dji.com/euro-compliance adresinden çevrim içi olarak ulaşılabilir
AB için iletişim adresi: DJI GmbH, Industriestrasse 12, 97618, Niederlauer, Almanya

Environmentally friendly disposal

Old electrical appliances must not be disposed of together with the residual waste, but have to be disposed of separately. The disposal at the communal collecting point via private persons is for free. The owner of old appliances is responsible to bring the appliances to these collecting points or to similar collection points. With this little personal effort, you contribute to recycle valuable raw materials and the treatment of toxic substances.

Umweltfreundliche Entsorgung

Dies ist das Symbol für die getrennte Sammlung von Elektro- und Elektronikgeräten. Elektroaltgeräte dürfen nicht zusammen mit dem Restmüll entsorgt werden (einschließlich Batterien, Akkus und Lampen), sondern müssen separat entsorgt werden. Die Entsorgung an der kommunalen Sammelstelle durch Privatpersonen oder an den von Händlern oder Herstellern eingerichteten Sammelstellen ist kostenlos. Der Besitzer von Altgeräten ist dafür verantwortlich, die persönlichen oder vertraulichen Daten auf den zu entsorgenden Altgeräten zu löschen und die Geräte zu diesen oder ähnlichen Sammelstellen zu bringen. Die Händler sind verpflichtet, Elektroaltgeräte für dich kostenlos zurückzunehmen. Durch diesen geringen Aufwand kannst du zur Wiederverwertung von wertvollen Rohmaterialien beitragen und dafür sorgen, dass umweltschädliche und giftige Substanzen ordnungsgemäß unschädlich gemacht werden.

Tratamiento de residuos responsable con el medio ambiente

Los aparatos eléctricos viejos no pueden desecharse junto con los residuos orgánicos, sino que deben ser desechados por separado. Existen puntos limpios donde los ciudadanos pueden dejar estos aparatos gratis. El propietario de los aparatos viejos es responsable de llevarlos a estos puntos limpios o similares puntos de recogida. Con este pequeño esfuerzo estás contribuyendo a reciclar valiosas materias primas y al tratamiento de residuos tóxicos.

Mise au rebut écologique

Les appareils électriques usagés ne doivent pas être éliminés avec les déchets résiduels. Ils doivent être éliminés séparément. La mise au rebut au point de collecte municipal par l'intermédiaire de particuliers est gratuite. Il incombe au propriétaire des appareils usagés de les apporter à ces points de collecte ou à des points de collecte similaires. Avec ce petit effort personnel, vous contribuez au recyclage de matières premières précieuses et au traitement des substances toxiques.

Smaltimento ecologico

I vecchi dispositivi elettrici non devono essere smaltiti insieme ai rifiuti residui, ma devono essere smaltiti separatamente. Lo smaltimento da parte di soggetti privati presso i punti di raccolta pubblici è gratis. È responsabilità del proprietario dei vecchi dispositivi portarli presso tali punti di raccolta o punti di raccolta analoghi. Grazie a questo piccolo impegno personale contribuirete al riciclo di materie prime preziose e al corretto trattamento di sostanze tossiche.

Milieuvriendelijk afvoeren

Oude elektrische apparaten mogen niet worden weggegooid samen met het restafval, maar moeten afzonderlijk worden afgevoerd. Afvoeren via het gemeentelijke inzamelpunt is gratis voor particulieren. De eigenaar van oude toestellen is verantwoordelijk voor het inleveren van de apparaten op deze of vergelijkbare inzamelpunten. Met deze kleine persoonlijke inspanning lever je een bijdrage aan de recycling van waardevolle grondstoffen en de verwerking van giftige stoffen.

Eliminação ecológica

Os aparelhos elétricos antigos não podem ser eliminados juntamente com os materiais residuais. Têm de ser eliminados separadamente. A eliminação no ponto de recolha público através de entidades particulares é gratuita. É da responsabilidade do proprietário de aparelhos antigos levá-los a estes pontos de recolha ou a pontos de recolha semelhantes. Com este pequeno esforço pessoal, contribui para a reciclagem de matérias-primas úteis e para o tratamento de substâncias tóxicas.

Изхвърляне с оглед опазване на околната среда

Старите електрически уреди не трябва да се изхвърлят заедно с битовите отпадъци, а отделно. Изхвърлянето в общинския пункт за събиране на отпадъци от частни лица е безплатно. Собственикът на старите уреди е отговорен за пренасянето на уредите до тези или до подобни събирателни пунктове. С това малко собствено усилие допринасяте за рециклирането на ценни суровини и за обработката на токсични вещества.

Ekologicky šetrná likvidace

Stará elektrická zařízení nesmějí být likvidována spolu se zbytkovým odpadem, ale musí být likvidována samostatně. Likvidace na komunálních sběrných místech prostřednictvím soukromých osob je bezplatná. Vlastník starých zařízení odpovídá za to, že je donese do těchto sběrných míst nebo na obdobná sběrná místa. Tímto můžete přispět k recyklaci hodnotných surovin a zpracování toxických látek.

Miljøvenlig bortskaffelse

Gamle elektriske apparater må ikke bortskaffes sammen med restaffald, men skal bortskaffes separat. Bortskaffelse på et fælles indsamlingssted er gratis for privatpersoner. Ejere af gamle apparater er ansvarlige for at bringe apparater hen til disse indsamlingssteder eller til lignende indsamlingssteder. Med denne lille personlige indsats bidrager du til genanvendelse af værdifulde råvarer og behandlingen af giftige stoffer.

Απόρριψη φιλική προς το περιβάλλον

Οι παλιές ηλεκτρικές συσκευές δεν πρέπει να απορρίπτονται μαζί με τα υπολειμματικά απόβλητα, αλλά ξεχωριστά. Η απόρριψη στο δημοτικό σημείο συλλογής μέσω ιδιωτών γίνεται χωρίς χρέωση. Ο κάτοχος παλιών συσκευών είναι υπεύθυνος για τη μεταφορά των συσκευών σε αυτά ή παρόμοια σημεία συλλογής. Μέσω της ατομικής σας προσπάθειας, συμβάλλετε στην ανακύκλωση πολύτιμων πρώτων υλών και την επεξεργασία των τοξικών ουσιών.

Keskkonnasäästlik kasutuselt kõrvaldamine

Vanu elektriseadmeid ei tohi ära visata koos olmejäätmetega, vaid tuleb koguda ja kasutuselt kõrvaldada eraldi. Kohaliku omavalitsuse elektroonikaromude kogumispunktis on äraandmine eraisikutele tasuta. Vanade seadmete sellistesse või sarnastesse kogumispunktidesse toimetamise eest vastutavad seadmete omanikud. Selle väikese isikliku panusega aitate kaasa väärtusliku toorme ringlussevõtule ja mürgiste ainete töötlemisele.

Utilizavimas nekenkiant aplinkai

Senų elektrinių prietaisų negalima išmesti kartu su buitinėmis atliekomis; juos būtina utilizuoti atskirai. Tokių prietaisų utilizavimas per komunalinius atliekų surinkimo punktus yra nemokamas. Elektrinių prietaisų savininkai utilizuojamus prietaisus privalo priduoti į atitinkamus arba analogiškus atliekų surinkimo punktus. Tokiu būdu, jėdėami nedaug pastangų, prisidėsite prie vertingų medžiagų perdirbimo ir aplinkos apsaugojimo nuo toksinių medžiagų.

Videi draudzīga atkritumu likvidēšana

Vecas elektriskās ierīces nedrīkst likvidēt kopā ar pārējiem atkritumiem, bet tās jālikvidē atsevišķi. Privātpersonām atkritumu likvidēšana komunālajā savākšanas punktā ir bez maksas. Veco ierīču īpašnieks ir atbildīgs par ierīču nogādāšanu šajos savākšanas punktos vai līdzīgos savākšanas punktos. Ar šīm nelielām personiskajām pūlēm jūs veicināt vērtīgu izejmateriālu pārstrādi un toksisko vielu apstrādi.

Hävittäminen ympäristöystävällisesti

Vanhoja sähkölaitteita ei saa hävittää kaatopaikkajätteen mukana, vaan ne on hävitettävä erikseen. Kunnalliseen keräyspisteeseen vieminen on yksityishenkilöille ilmaista. Vanhojen laitteiden omistaja vastaa laitteiden toimittamisesta kyseisiin keräyspisteisiin tai vastaaviin. Tällä vähäisellä henkilökohtaisella vaivalla edistät omalta osaltasi arvokkaiden raaka-aineiden kierrätystä ja myrkyllisten aineiden käsittelyä.

Diúscairt neamhdhíobhálach don chomhshaol

Níor cheart seangháeasanna leictreacha a dhiúscairt leis an dramhail

iarmharach, ach caithfear iad a chur de láimh astu féin. Tá an diúscairt ag an ionad bailiúcháin pobail ag daoine príobháideacha saor in aisce. Tá freagracht ar úinéir seanghléasanna na gléasanna a thabhairt chuig na hionaid bhailiúcháin sin nó chuig ionaid bhailiúcháin den chineál céanna. Le hiarracht bheag phearsanta mar sin, cuidíonn tú le hamhábhair luachmhara a athchúrsáil agus le substaintí tocsaineacha a chóireáil

Rimi li jirrispetta l-ambjent
L-apparat elettriku qadim ma għandux jintrema flimkien ma' skart residwu, iżda għandu jintrema b'mod separat. Ir-rimi fil-post tal-ġbir komunali minn persuni privati huwa b'xejn. Is-sit ta' apparat qadim huwa responsabbli biex iġib l-apparat f'dawn il-postijiet tal-ġbir jew f'postijiet tal-ġbir simili. B'dan l-isforz personali żgħir, inti tikkontribwixxi għar-riciklaġġ ta' materja prima prezzjuża u għat-trattament ta' sustanzi tossiċi.

Eliminarea ecologică
Aparatele electrice vechi nu trebuie aruncate odată cu deșeurile reziduale, ci trebuie eliminate separat. Eliminarea în cadrul punctului de colectare local de către persoane fizice este gratuită. Proprietarii de aparate vechi sunt responsabili pentru transportul acestora la respectivele puncte de colectare sau la alte puncte de colectare similare. Prin acest efort personal nesemnificativ, puteți contribui la reciclarea materiilor prime valoroase și la tratarea substanțelor toxice.

Okolju prijazno odlaganje
Starih električnih aparatov ne smete odvreči skupaj z ostanki odpadkov, temveč ločeno. Odlaganje na komunalnem zbirnem mestu je za fizične osebe brezplačno. Lastnik starih naprav je odgovoren, da jih pripelje do teh ali podobnih zbirnih mest. S tako malo osebnega truda prispevate k reciklaranju dragocenih surovin in obdelavi strupenih snovi.

Ekološko odlaganje
Stari električni uređaji ne smiju se odlagati zajedno s kućnim otpadom, već ih treba odlagati odvojeno. Odlaganje na komunalnom sabirnom mjestu od strane privatnih osoba je besplatno. Vlasnik starih uređaja dužan je donijeti uređaje do tih sabirnih mjesta ili sličnih sabirnih mjesta. Ovim malim osobnim naporom doprinosite reciklaranju vrijednih sirovina i pravilnoj obradi otrovnih tvari.

Ekologická likvidácia
Staré elektrospotrebiče sa nesmú likvidovať spolu so zvyškovým odpadom, ale musia sa zlikvidovať samostatne. Likvidácia v komunálnom zbernom mieste prostredníctvom súkromných osôb je bezplatná. Majiteľ starých spotrebičov je zodpovedný za prinesenie spotrebičov na tieto zberné miesta alebo na podobné zberné miesta. Týmto malým osobným úsilím prispievate k recyklovaniu cenných surovín a spracovaniu toxických látok

Utylizacja przyjazna dla środowiska
Nie można usuwać starych urządzeń elektrycznych wraz z pozostałymi odpadami. Wymagają one oddzielnej utylizacji. Utylizacja przez osoby prywatne w punkcie zbiórki odpadów komunalnych jest darmowa. Właściciel starych urządzeń jest odpowiedzialny za dostarczenie ich do takich lub podobnych punktów zbiórki. Zadając sobie tak niewielki trud, przyczyniasz się do recyklingu cennych surowców i odpowiedniego postępowania z substancjami toksycznymi.

Környezetbarát hulladékkezelés
A régi elektromos készülékeket nem szabad a nem szelektíven gyűjtött hulladékkal együtt kidobni, hanem a hulladékkezelésüket elkülönítve kell végezni A közösségi gyűjtőpontokon a magánszemélyek ingyenesen leadhatják ezeket. A régi készülékek tulajdonosai felelnek azért, hogy e készülékeket ezekre a gyűjtőpontokra, vagy más gyűjtőpontokra elhozzák. Ezzel a kis személyes erőfeszítéssel Ön is hozzájárul az értékes nyersanyagok újrahasznosításához és a mérgező anyagok kezeléséhez.

Miljövänlig hantering av avfall
Gamla elektriska apparater får inte kasseras tillsammans med restavfallet utan måste kasseras separat. Kassering på den lokala insamlingsplatsen för privatpersoner är gratis. Ägaren av gamla apparater ansvarar för att ta apparaterna till dessa insamlingsplatser eller till liknande insamlingsplatser. Med denna lilla personliga insats bidrar du till återvinning av värdefulla råvaror och hantering av giftiga ämnen.

Umhverfisvæn förgun
Ekki má farga gömlum raftækjum með úrgangsleifum, heldur þarf að farga þeim sérstaklega. Förgun á almennum söfnunarstöðum er ókeypis fyrir einstaklinga. Eigandi gamalla tækja ber ábyrgð á að koma með tækin á þessa söfnunarstaði eða á svipaða söfnunarstaði. Með þessu litla persónulega átaki stuðlar þú að endurvinnslu verðmætra hráefna og meðferð eitrurefna.

Çevre dostu bertaraf
Eski elektrikli cihazlar, diğer atıklarla birlikte bertaraf edilmemeli, ayrıca atılmalıdır. Özel kişiler aracılığıyla genel toplama noktasına bertaraf işlemi ücretsiz olarak yapılmaktadır. Eski cihazların sahibi, cihazları bu toplama noktalarına veya benzer toplama noktalarına getirmekten sorumludur. Bu az miktardaki kişisel çabayla, değerli ham maddelerin geri dönüştürülmesine ve toksik maddelerin işleme alınmasına katkıda bulunmuş olursunuz.

This device is restricted to indoor use when operating in the 5150-5250MHz frequency range in all EU/EFTA member states and Turkey.
Im Frequenzbereich 5150 – 5250 MHz darf dieses Gerät in allen EU/EFTA-Mitgliedsstaaten und der
Türkei nur innerhalb von Gebäuden verwendet werden.
Este dispositivo está limitado a su uso en interiores cuando esté funcionando en el rango de frecuenciade 5150-5250 MHz en todos los estados miembros de la UE/AELC y Turquía.
Cet appareil est réservé à un usage en intérieur dans une plage de fréquence de 5 150 à 5 250 MHz
dans tous les pays membres de l'Union Européenne et de l'Association européenne de libre-échange,ainsi qu'en Turquie.
Il presente dispositivo è limitato all'uso in ambienti interni se utilizzato nell'intervallo di frequenze difunzionamento 5150-5250 MHz in tutti gli stati dell'UE/AELS e in Turchia.
Dit apparaat mag in landen van de EU/EFTA en Turkije alleen in binnenruimtes worden gebruikt
wanneer het frequentiebereik 5150-5250 MHz is ingesteld.
Este dispositivo está restrito para uso em áreas internas ao operar na faixa de frequência de 5150-5250MHz em todos os estados-membros da UE/EFTA e Turquia.
Использование данного устройства в частотном диапазоне 5150-5250 МГц разрешается только впомещениях во всех странах, входящих в ЕС/ЕАСТ, а также в Турции.

BE	BG	CZ	DK	DE	EE
IE	EL	ES	FR	HR	IT
CY	LV	LT	LU	HU	MT
NL	AT	PL	PT	RO	SI
SK	FI	SE	UK (NI)	TR	NO
CH	IS	LI			

UK

In case of STA, 電波法により W52 は屋外利用禁止です（法令により許可された場合を除く）

Thailand Warning message
เครื่องโทรคมนาคมและอุปกรณ์นี้ มีความสอดคล้องตามข้อกำหนดของ กทช.

Mexico Warning message
"La operación de este equipo está sujeta a las siguientes dos condiciones: (1) es posible que este equipo o dispositivo no cause interferencia perjudicial y (2) este equipo o dispositivo debe aceptar cualquier interferencia, incluyendo la que pueda causar su operación no deseada."

Brazil Warning message
Informações sobre Regulamentação
Estes equipamentos estão certificados e homologados pela ANATEL.
Para maiores informações, consulte o site da ANATEL: www.anatel.gov.br.
Este equipamento não tem direito à proteção contra interferência prejudicial e não pode causar
interferência em sistemas devidamente autorizados.
Este produto está homologado pela Anatel de acordo com os procedimentos regulamentados para
avaliação da conformidade de produtos para telecomunicações e atende aos requisitos técnicos aplicados, incluindo os limites de exposição da Taxa de Absorção Específica referente a campos
elétricos, magnéticos e eletromagnéticos de radiofrequência.

Trademark Recognition

The terms HDMI, HDMI High-Definition Multimedia Interface, and the HDMI Logo are trademarks or registered trademarks of HDMI Licensing Administrator, Inc.

WE ARE HERE FOR YOU

在线技术支持

CONTACT
DJI SUPPORT

微信扫一扫关注
大疆行业应用服务公众号

This content is subject to change.

Download the latest version from
www.dji.com/XXXXXX

If you have any questions about this document, please contact DJI by sending a message to **DocSupport@dji.com.**

DJI is a trademark of DJI.
Copyright © 2022 DJI All Rights Reserved.

YCBZSS00182802

保密文件，授权接触，违者追责

物料编码	用料	工艺	装订	P 数	尺寸	受控日期	设计师
YC.BZ.SS001828.02	封面广州白云本白 100g，内文 80g	单黑	骑马订（不锈钢钉）	52	165*155 mm	2022.1.12	10000770
变更内容	多语言						

注：广州白云本白 100/80/60 克（相似材料也可，不指定品牌）

收货标准（包括但不限制于）

1. 内容按图纸，文件名料号、封底料号、标签料号需全部一致
2. 纸张干净无明显杂质、无损不受潮
3. 印刷清晰（加网线数最低 200 线）、颜色均匀、无重影
4. 裁切尺寸准确 (印刷成品尺寸 ≥ 50*50mm 的，误差控制在 ±1 mm；成品尺寸 < 50*50mm 误差控制在 ±0.5 mm)，不能裁切到文字
5. 装订页码顺序正确，无错页、无漏页、无倒页，表面平整无折皱 , 折页整齐无爆边
6. 折页务必折对，保证封面封底为第一页和最后一页（按照页边距外标注的封面封底信息折）
7. 骑钉说明书尺寸小于等于 80mm 订一颗钉，骑钉无损不生锈，并满足 12 小时盐雾测试
8. 胶装装订整齐不开胶，不漏胶，胶水环保无异味

此页非印刷页 印刷前请删除

Confidential