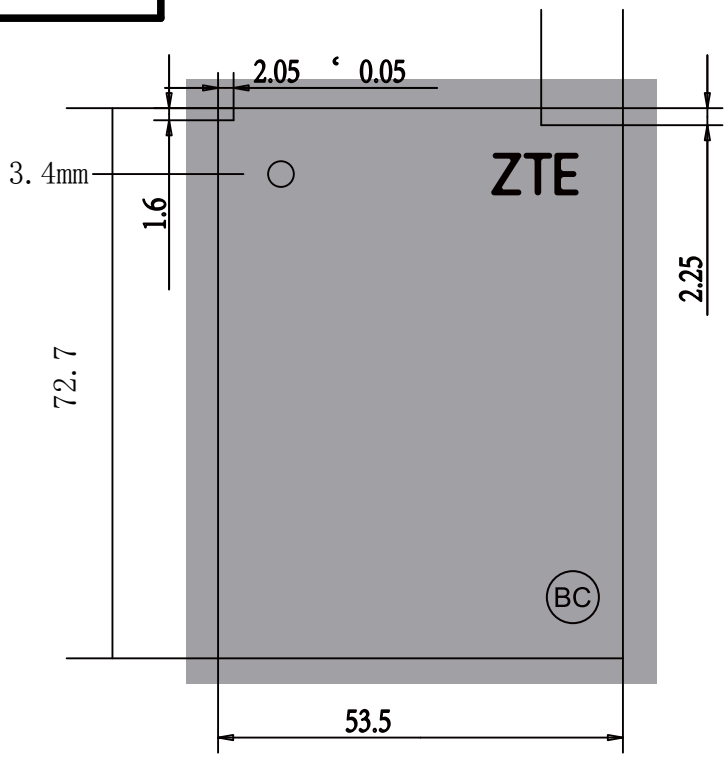

出纸方向

打样稿

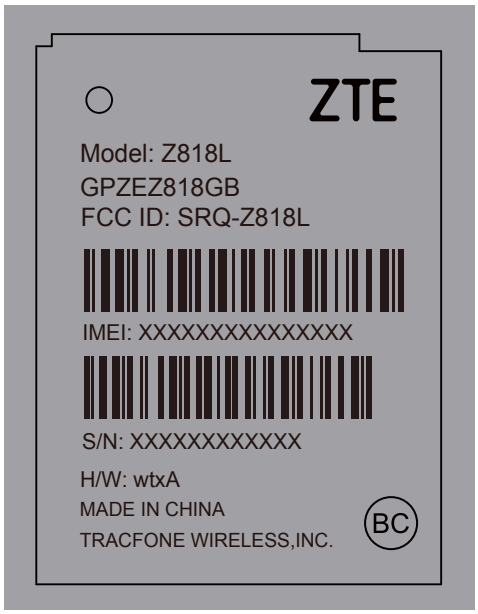

技术要求：

1 50#白色VOID，打印亚膜，PT CG 8C,PT black格底；

2 公差+/-0.2mm;

3 单排卷装

序号	代号	名称	数量	备注

标记	处数	分区	文件号	签名	日期
设计			标准化		
审核					
工艺			批准		

幅面	版本号	重量	比例
A4	V.0		1:1
第	张	共	张

中兴通讯股份有限公司

Z819L型号标贴

ZTE中兴