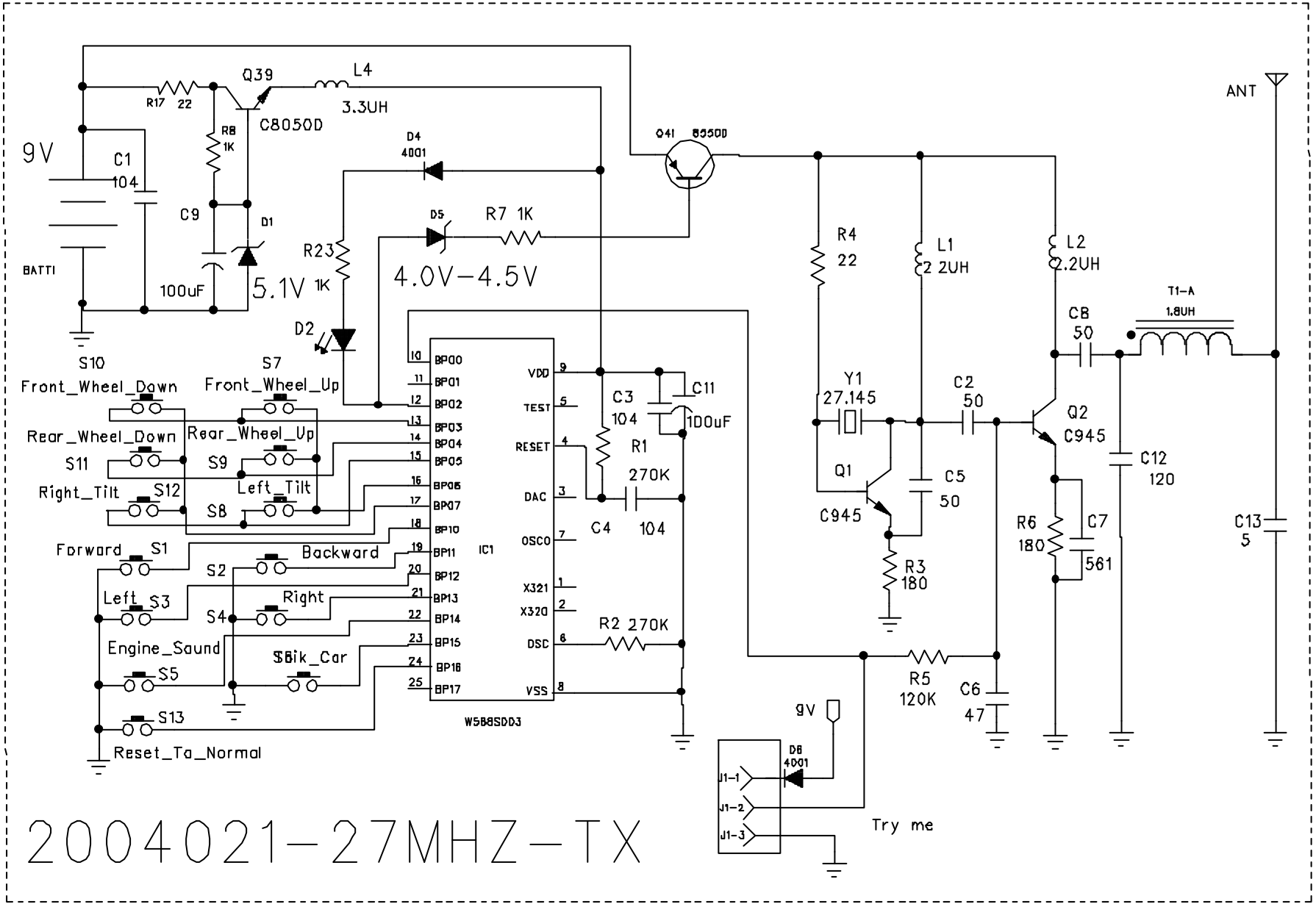

2004021-27MHZ-TX