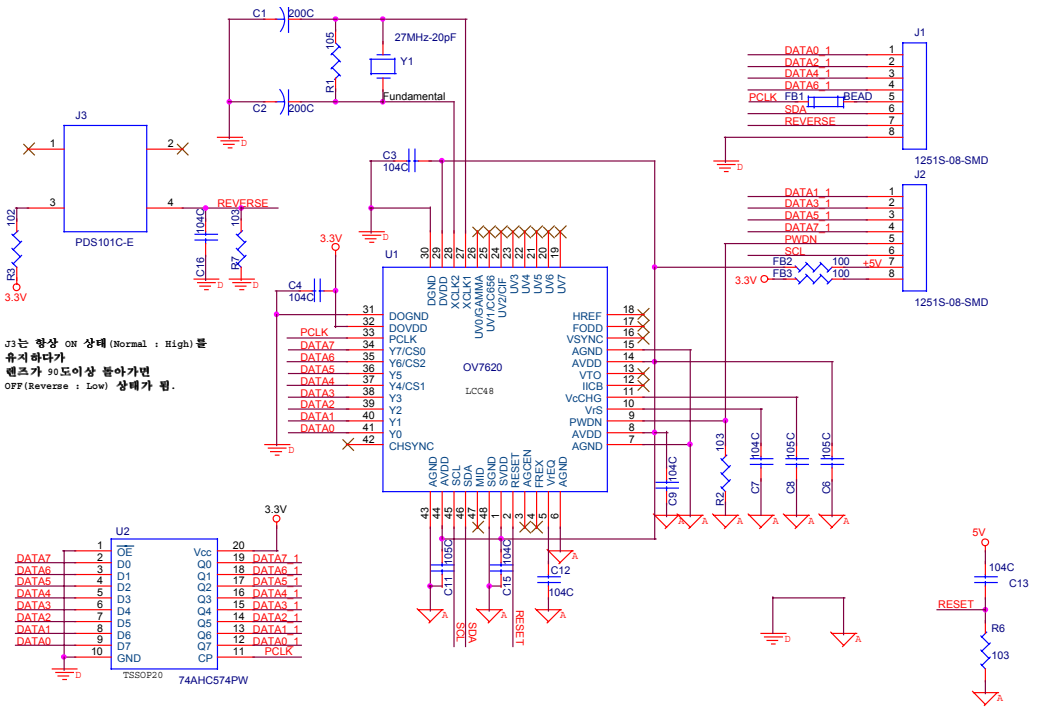

J3는 항상 ON 상태(Normal : High)를
유지하다가
렌즈가 90도이상 돌아가면
OFF(Reverse : Low) 상태가 됨.

Title	CIS CAMERA MODULE	
Size B	Document Number {Doc}	Rev A
Date: Friday, December 07, 2001	Sheet 1 of 1	