FCC

DRIVE SWITCH TABLE

	CONNECT TO PA6			
DAT	SW1	SW2	SW3	
D01	PA3	PA2	PA4	
D02	-	PA2	PA4	
D03	-	-	PA4	
D04	PA3	-	PA4	
D05	PA3	-	-	
D06	PA3	PA2	-	
D07	-	PA2	-	FOR
D08	-	-	-	CENTER
D09	PA5	-	-	BACK
D10	PA5	-	PA2	
D11	PA5	PA3	PA2	
D12	PA5	PA3	-	
D13	PA5	PA3	PA4	
D14	PA5	-	PA4	
D15	PA5	PA2	PA4	

STEERING SWITCH TABLE

	CONNECT TO PA7			
DAT	SW1	SW2	SW3	
D01	PA0	-	-	
D02	PA0	PA2	-	
D03	PA0	PA2	PA3	
D04	PA0	-	PA3	
D05	PA0	PA4	PA3	
D06	PA0	PA4	-	
D07	PA0	PA4	PA5	
D08	PA0	-	PA5	
D09	PA0	PA1	PA5	
D10	PA0	PA1	-	
D11	-	PA1	-	
D12	-	PA1	PA3	
D13	PA4	PA1	PA3	
D14	PA4	PA1	-	
D15	PA4	PA1	PA5	LEFT
D16	-	PA1	PA5	CENTER
D17	PA2	PA1	PA5	RIGHT
D18	PA2	PA1	-	
D19	PA2	-	-	
D20	PA2	PA4	-	
D21	PA2	PA4	PA5	
D22	PA2	-	PA5	
D23	PA2	PA3	PA5	
D24	PA2	PA3	-	
D25	-	PA3	-	
D26	-	PA3	PA5	
D27	PA4	PA3	PA5	
D28	PA4	PA3	-	
D29	PA4	-	-	
D30	PA4	-	PA5	
D31	-	-	PA5	

DRIVE LIMIT SWITCH TABLE

DAT	PA5	PA4	
D01	-	-	NA
D02	OFF	-	5 STEP
D03	-	-	NA
D04	ON	-	7 STEP

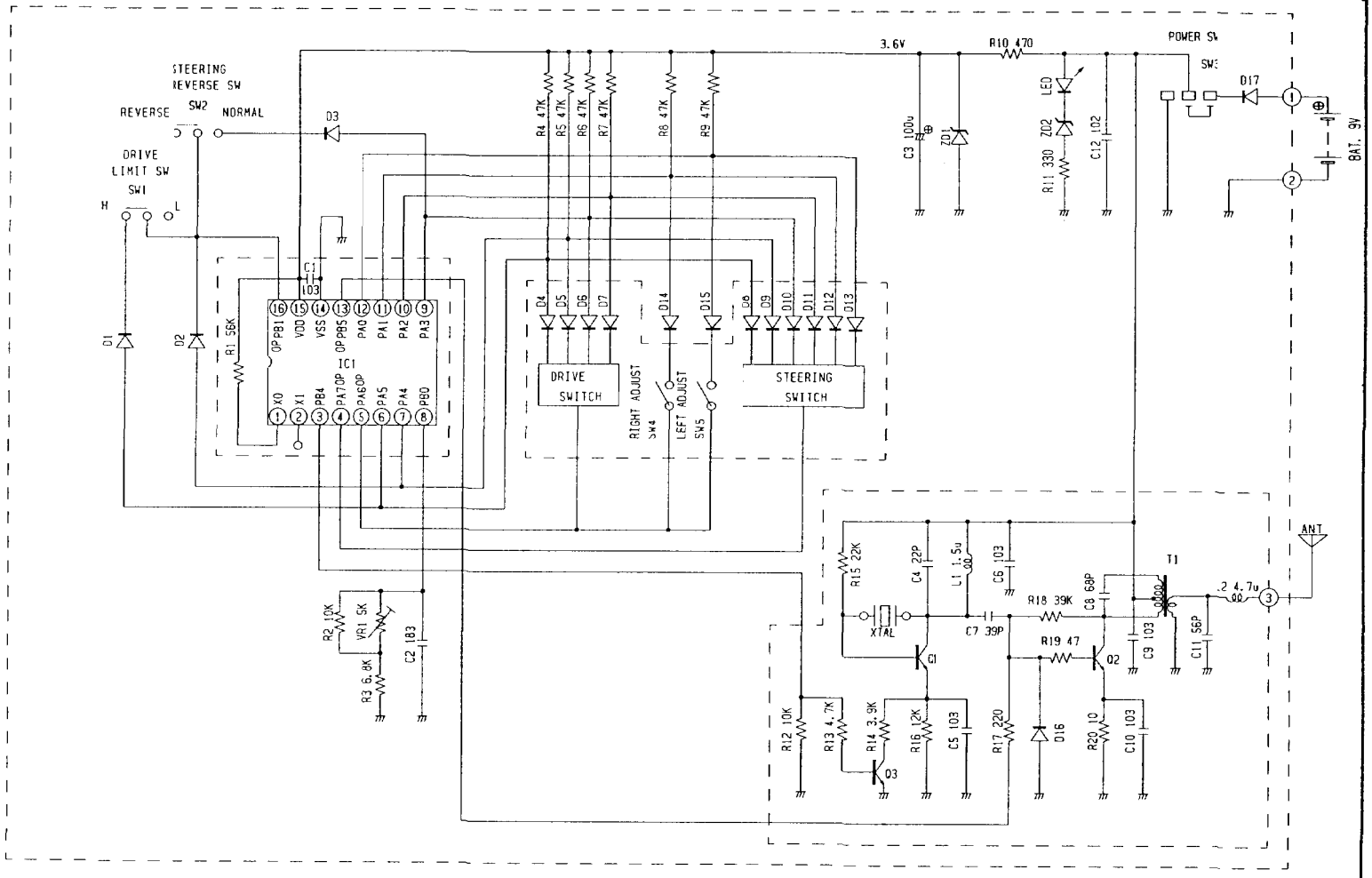

IC1 SPMC01A KAT1V2(MASK ROM VERSION)
or
SPMC05 (ONE TIME ROM VERSION)

R1 56K or 30K

R1 SELECT TABLE

IC1	R1
SPMC01A KAT1V2	56K
SPMC05	30K

Q1 2SC2458(Y) or 2SC1815(Y)
Q2 2SC2458(Y) or 2SC1815(Y)
Q3 2SC2458(Y) or 2SC1815(Y)
T1 T100
L1 CEC1R5K
L2 CEC4R7K
ZD1 HZ3C2
ZD2 HZ6A2
D1-17 1N4148
LED D=5 m/m RED

XTAL 27MHz

SW1 SLIDE SWITCH SS-12F23-G5(COMAX)
SW2 SLIDE SWITCH SS-12D11-LT-G5(COMAX)
SW3 SLIDE SWITCH SS-12D11-LT-G5(COMAX)
SW4 RUBBER SWITCH 076-0BE120-E401
SW5 RUBBER SWITCH 076-0BE120-E401
VR1 VOLUME CONTRAL F-12NPT

DIMENSIONAL mm	SCALE	CREATE DATE MAR-05-2003	VER. 1.0 MAY-30-2003	DWG. No. IX40500
THICKNESS	Q'TY	MATERIAL / FINISH		
SLIDE SLOPE	DESIGNED MOURI	MODEL CODE / NAME IX / LEMAN		
SHRINK	APPROVED	PARTS CODE / NAME Tx SCHEMATIC 27MHz FCC		