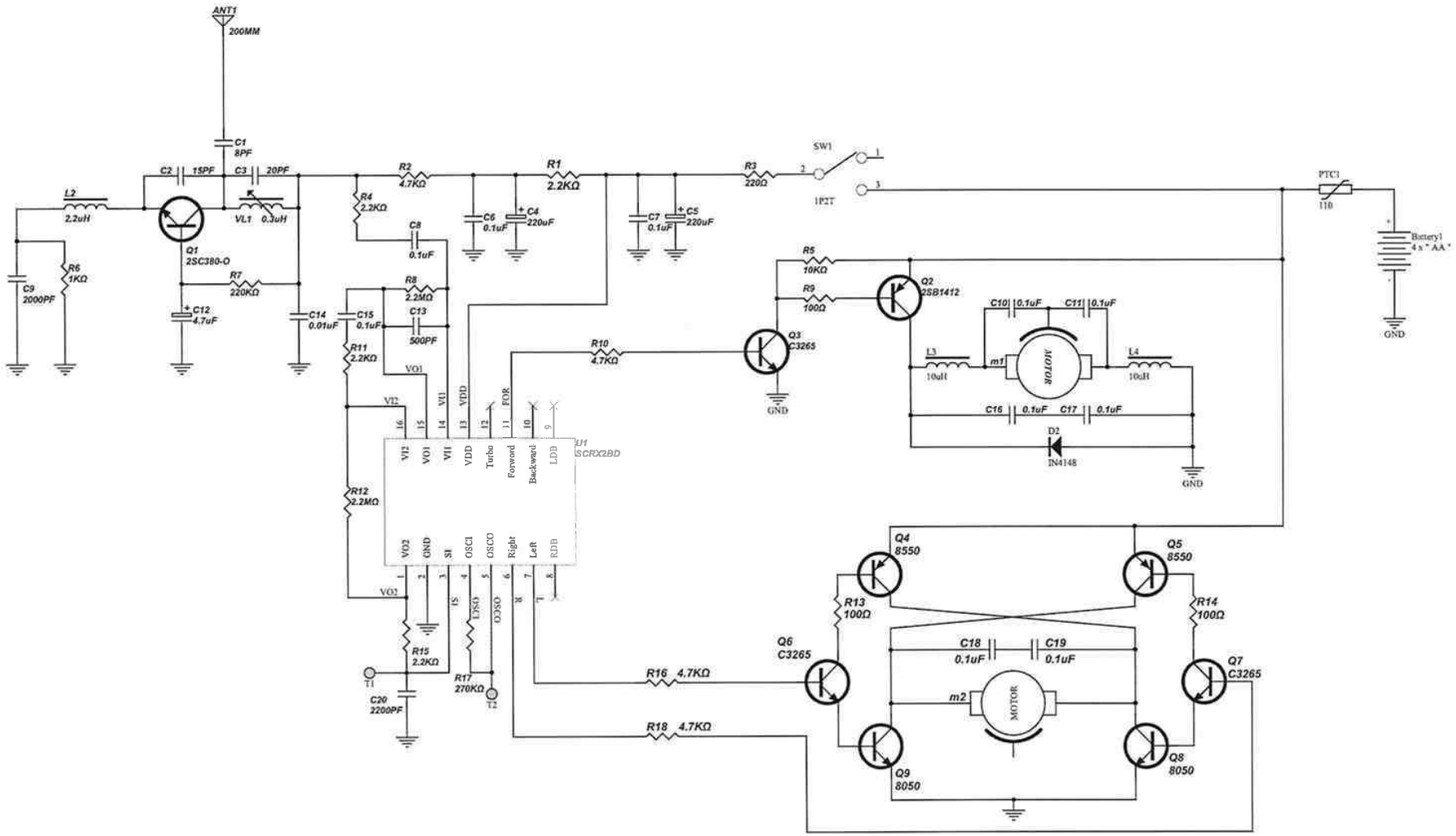

MXS RC Mini motorcycle

49RX