一、尺寸 DIMENSION:(mm)

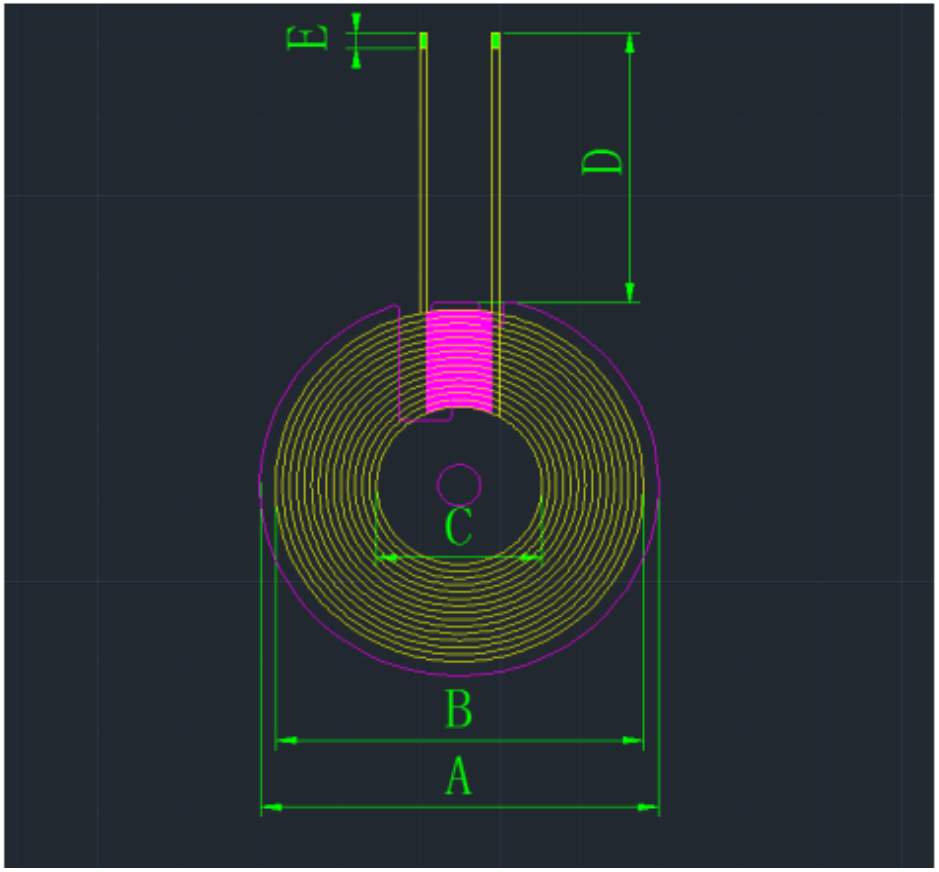

A	50±1
B	46±1
C	20.5±0.5
D	25±2
E	3±2