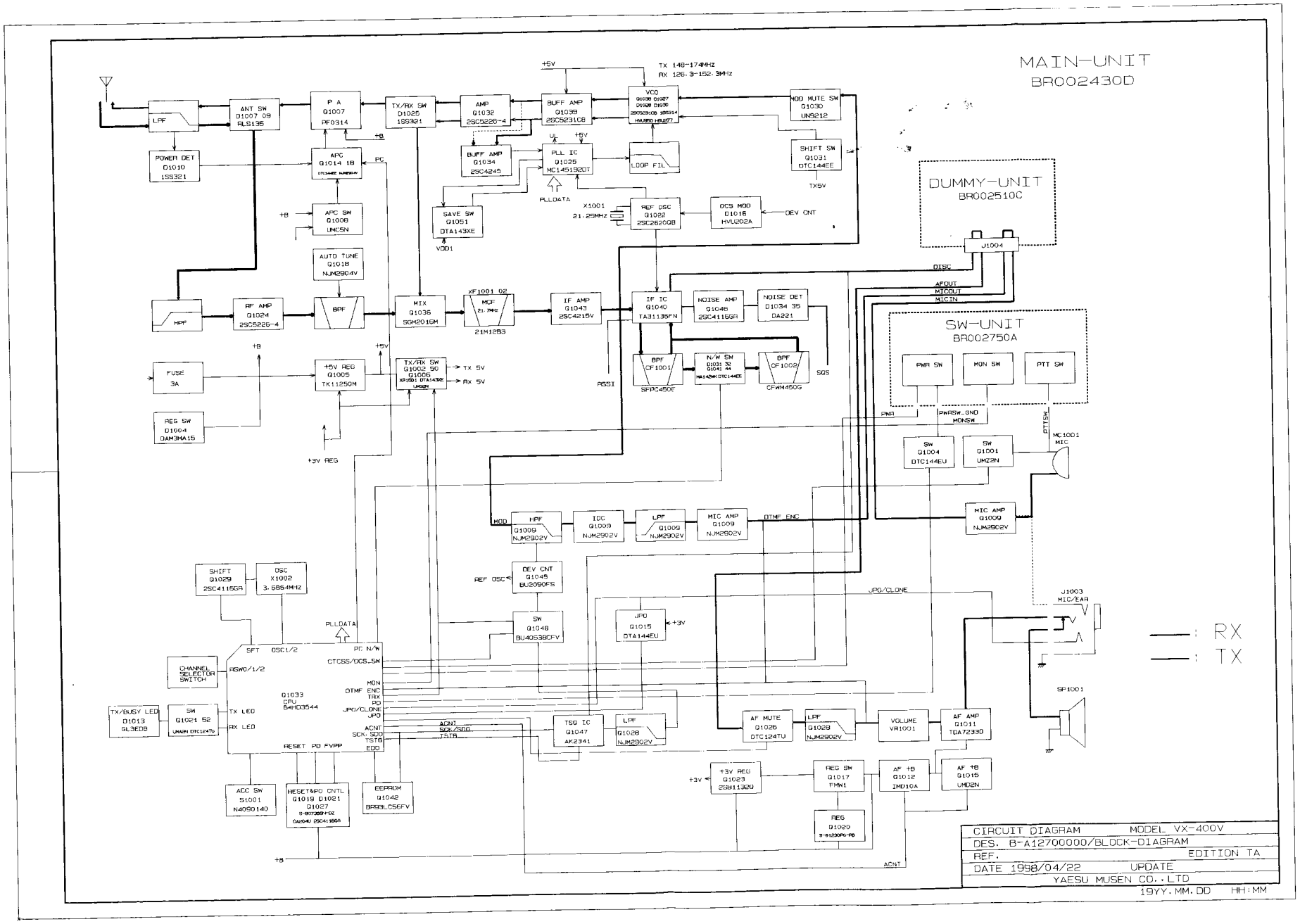
MAIN-UNIT
BR002430D
DUMMY-UNIT
BR002510C
SW-UNIT
BR002750A
TX 148-174MHZ
RX 126.3-152.3MHZ
LPF
ANT SW D1007 09 RLS135
P A Q1007 PF0314
TX/RX SW D1025 1SS321
AMP Q1032 2SC5226-4
BUFF AMP Q1038 2SC5231CB
VCO
MOD MUTE SW Q1030 UN9212
POWER DET D1010 1SS321
APC Q1014 1B
APC SW Q1008 UMC5N
BUFF AMP Q1034 2SC4245
PLL IC Q1025 MC145192DT
LOOP FIL
SHIFT SW Q1031 DTC144EE
SAVE SW Q1051 DTA143XE
REF OSC Q1022 2SC2620GB
DCS MOD D1016 HVU202A
AUTO TUNE Q1018 NJM2904V
HPF
RF AMP Q1024 2SC5226-4
BPF
MIX Q1036 SGM2016M
MCF 21.7MHz
IF AMP Q1043 2SC4215V
IF IC Q1040 TA31136FN
NOISE AMP Q1046 2SC4116GR
NOISE DET Q1034 35 DA221
BPF CF1001 SFPC450E
N/W SW
BPF CF1002 CFWM450G
FUSE 3A
+5V REG Q1005 TK11250M
TX/RX SW Q1002 90 Q1006
REG SW D1004 DAN3NA15
+3V REG
J1004
DISC
AFOUT
MICOUT
MICIN
PWR
PWRSW_GND
MONSW
PTTSW
SW Q1004 DTC144EU
SW Q1001 UM22N
MC1001 MIC
MIC AMP Q1009 NJM2902V
HPF Q1009 NJM2902V
IDC Q1009 NJM2902V
LPF Q1009 NJM2902V
MIC AMP Q1009 NJM2902V
DTMF ENC
SHIFT Q1029 2SC4116GR
OSC X1002 3.6864MHz
DEV CNT Q1045 BU2090FS
REF OSC
SW Q1048 BU4053BCFV
JPO Q1015 DTA144EU
JPO/CLONE
J1003 MIC/EAR
SP1001
CHANNEL SELECTOR SWITCH
Q1033 CPU 64H03544
TX/BUSY LED D1013 GL3EDB
SW Q1021 52
TSQ IC Q1047 AK2341
LPF Q1028 NJM2902V
AF MUTE Q1026 DTC124TU
LPF Q1028 NJM2902V
VOLUME VR1001
AF AMP Q1011 TDA7233D
+3V REG Q1023 2SB11320
REG SW Q1017 FMN1
AF +B Q1012 IMD10A
AF +B Q1015 UMD2N
REG Q1020
ACC SW S1001 N4090140
RESET&PO CNTL Q1019 D1021 Q1027
EEPROM Q1042 BR93LC56FV
RX
TX
CIRCUIT DIAGRAM MODEL VX-400V
DES. B-A12700000/BLOCK-DIAGRAM
REF. EDITION TA
DATE 1998/04/22 UPDATE
YAESU MUSEN CO.,LTD
19YY.MM.DD HH:MM