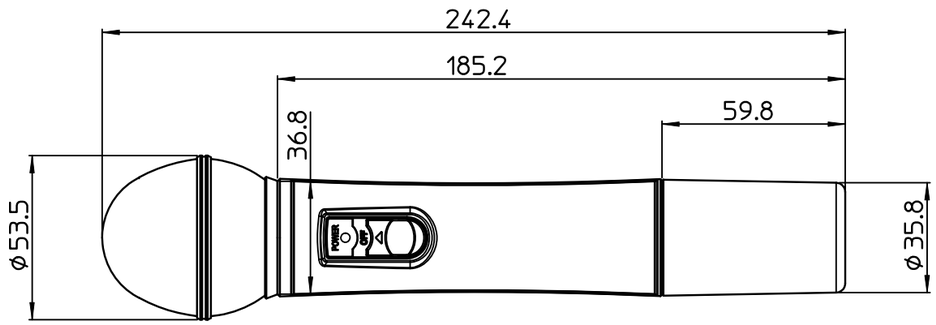

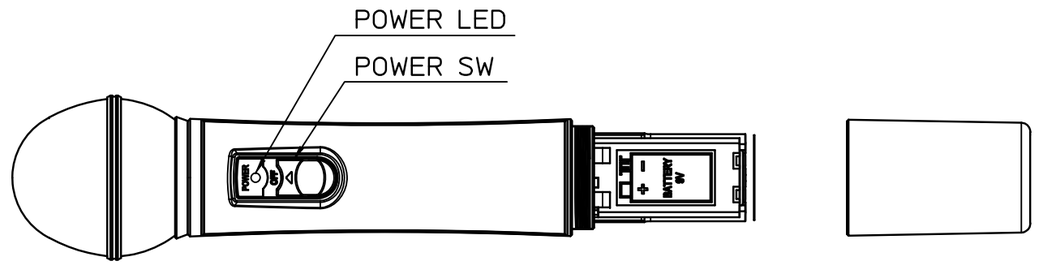

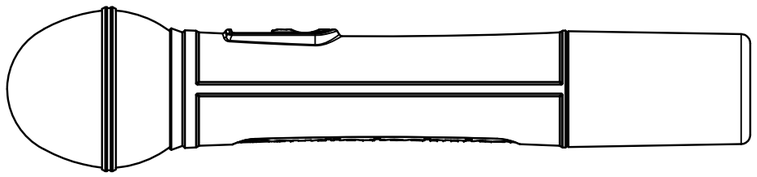

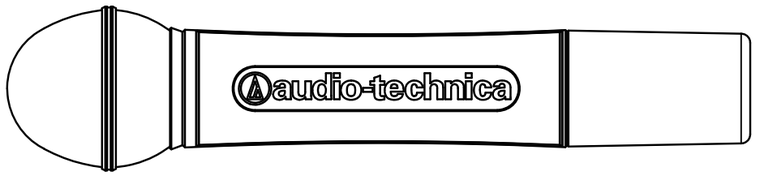

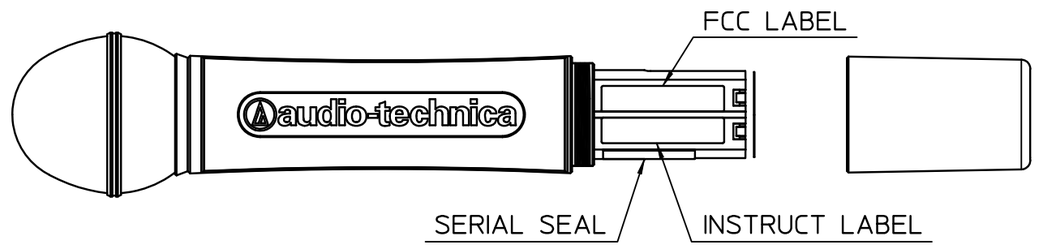

<SERIAL SEAL詳細>

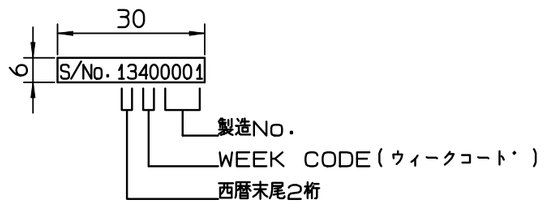

注記
1. 商品価値を著しく損なうキズ、ヨコレ等の外観不具合なきこと。
2. ATクループ製品環境品質基準に準拠すること。

ATR-T7200 EXTERNAL-T8	ATR-T7200-T8 FCC Label	171.905
ATR-T7200 EXTERNAL-T3	ATR-T7200-T3 FCC Label	170.245
ATR-T7200 EXTERNAL-T2	ATR-T7200-T2 FCC Label	169.505
名称	FCC LABEL	周波数(MHz)

変更	変更者	年月日	変更記事
	MASUNO	130607	初版発行

寸法公差 mm	超え	以下	精級	中級	粗級
	0	6	0.05	0.1	0.2
	6	30	0.1	0.2	0.5
	30	120	0.15	0.3	0.8
	120	315	0.2	0.5	1.2
	315	1000	0.3	0.8	2

材質 / 処理 / 素材寸法 / 摘要

設計	製図	検図	承認	尺度	機種名	名称
				1/2	ATR-T7200	ATR-T7200 EXTERNAL-T2
				三角法	audio-technica	P.CODE

図面は実測しないこと。 FEQ1GDY-ES0413a