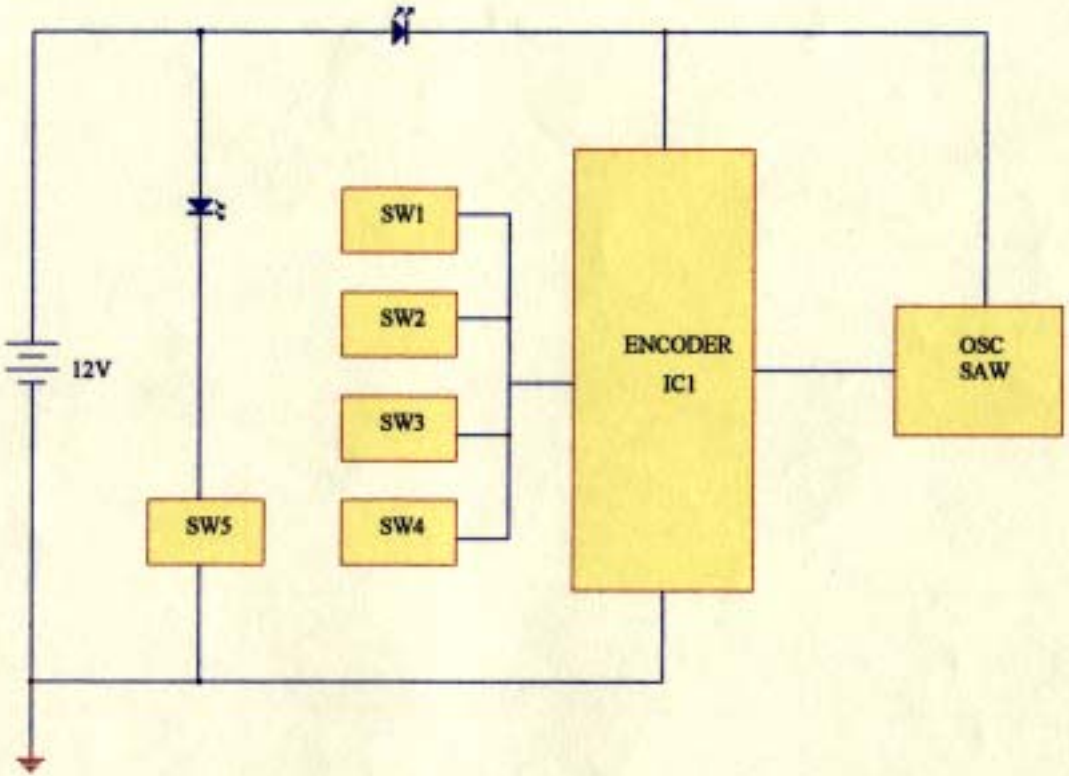
12V
SW1
SW2
SW3
SW4
SW5
ENCODER
IC1
OSC
SAW