UV AREA

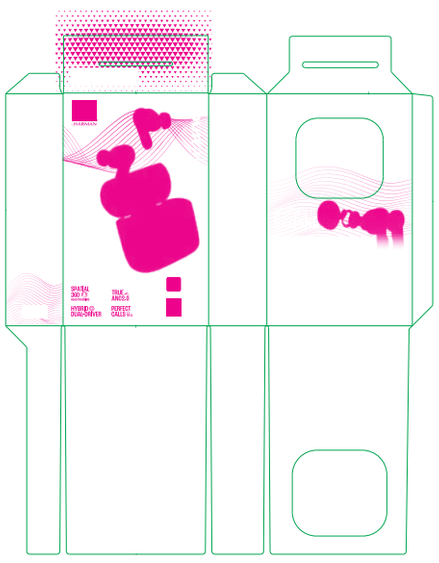

HOT STAMPING-SILVER AREA

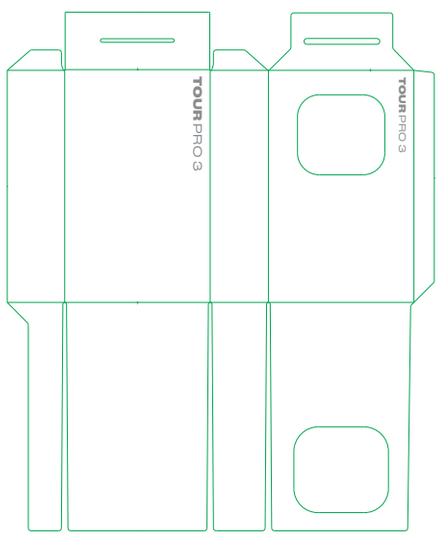

HARMAN	DATE 2024/05/16	FILE NAME	HP_JBL_TOUR PRO3_Global_Black_SOP_V35
BU HP		DESIGNER	WW
STAGE SOP	COLORS Any special colour listed is from the PANTONE® MATCHING SYSTEM unless stated otherwise.	CYAN / MAGENTA / YELLOW / BLACK / PMS172C / UV / - / - / DIELINE	

Harman Technology (Shenzhen) Co., Ltd.
20th Floor, China Merchants Port Plaza, No.1, Gongye 3rd road, Shekou, Nanshan District, Shenzhen City, Guangdong Province, China 518067
Web: www.harman.com

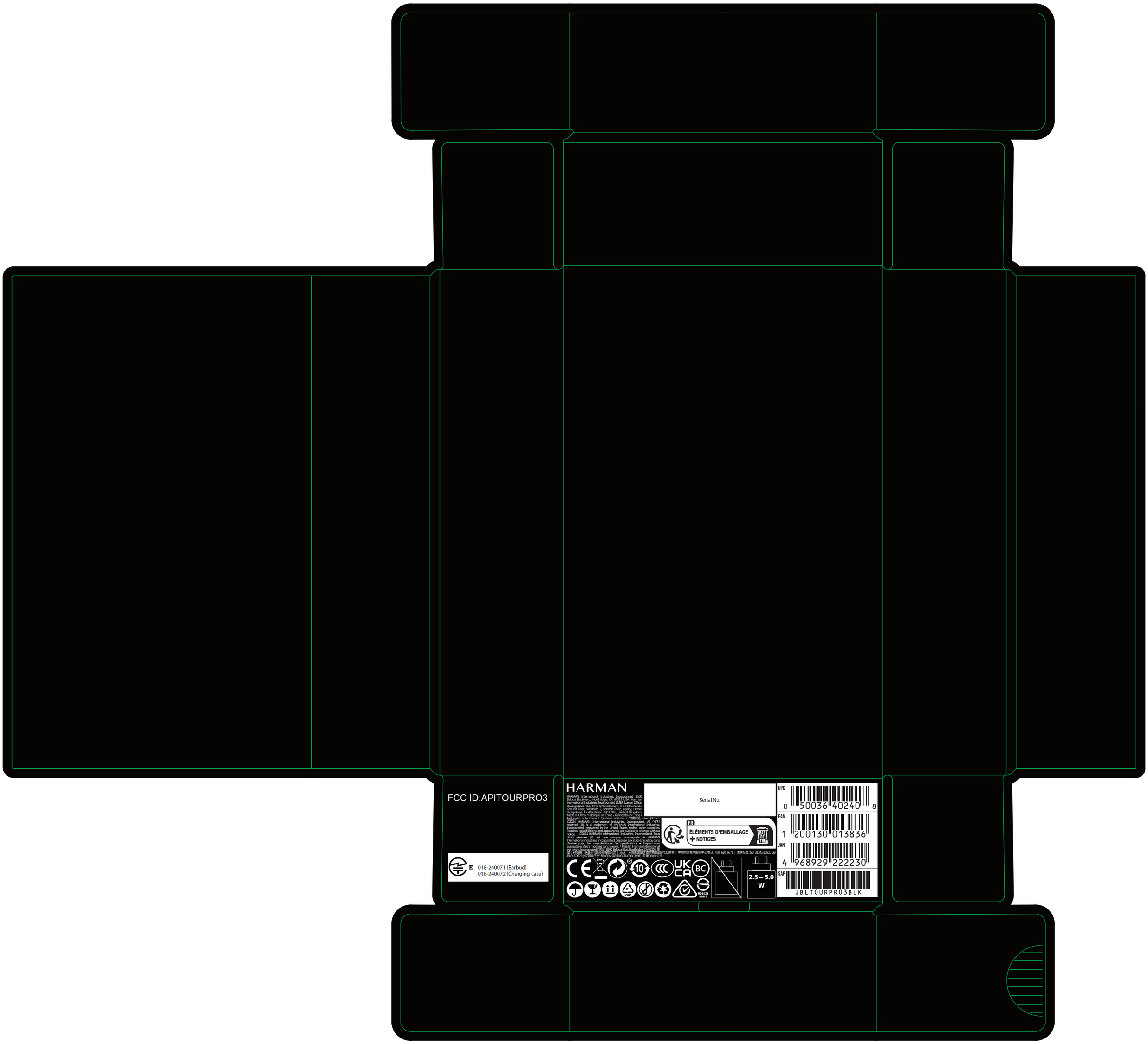
FCC ID:APITOURPRO3
018-240071 (Earbud)
018-240072 (Charging case)
HARMAN
Serial No.
FR
ÉLÉMENTS D'EMBALLAGE
+ NOTICES
BAC DE TRI
UPC
0 50036 40240 8
EAN
1 200130 013836
JAN
4 968929 222230
SAP
JBLT0URPRO3BLK
2.5 – 5.0
W

TOUR PRO 3 | SMART CHARGING CASE™
LOCK SCREEN WALLPAPER
Control Volume
5 min
Control (2s)

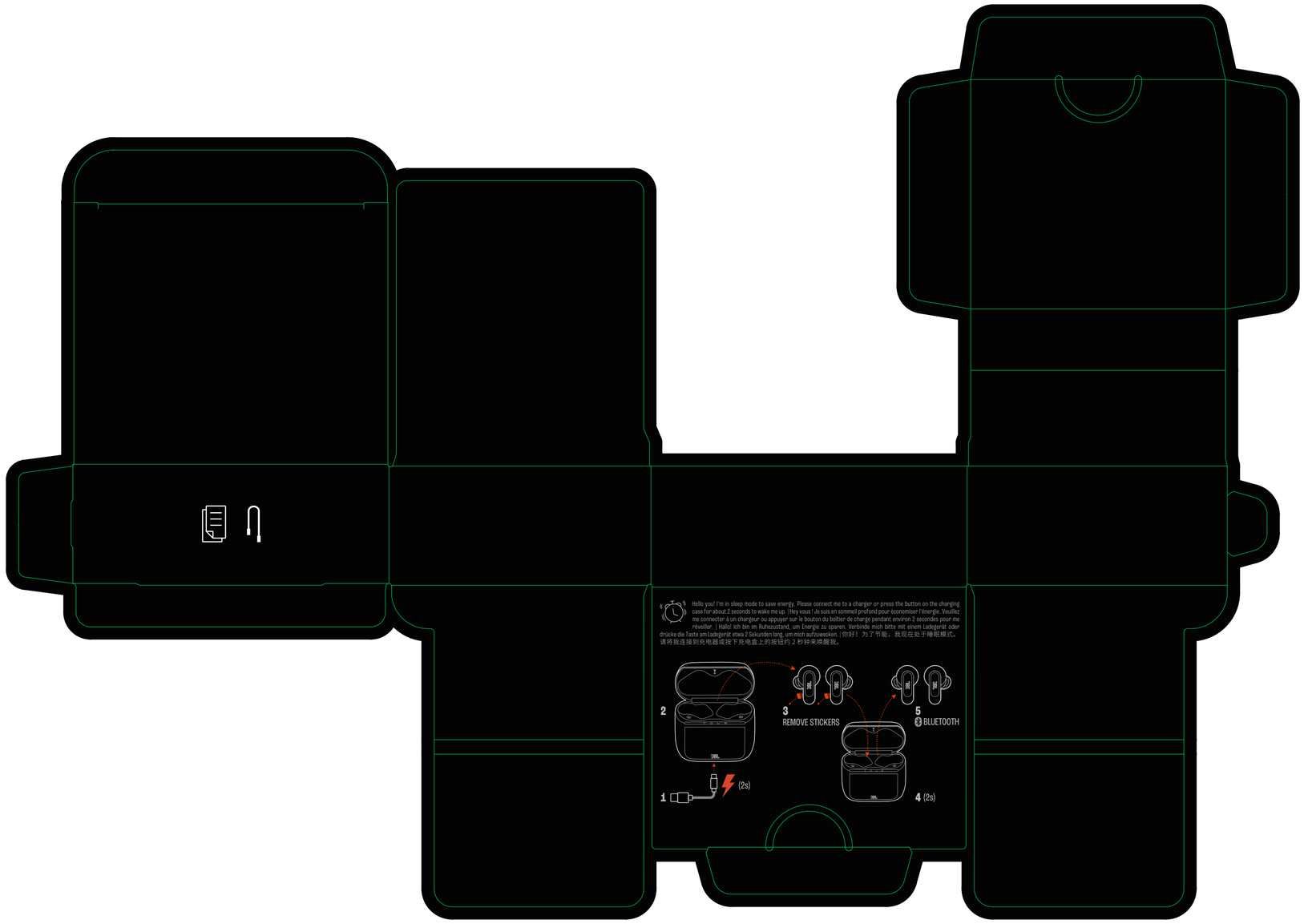
Hello you! I'm in sleep mode to save energy. Please connect me to a charger or press the button on the charging case for about 2 seconds to wake me up. | Hey vous ! Je suis en sommeil profond pour économiser l'énergie. Veuillez me connecter à un chargeur ou appuyer sur le bouton du boîtier de charge pendant environ 2 secondes pour me réveiller. | Hallo! Ich bin im Ruhezustand, um Energie zu sparen. Verbinde mich bitte mit einem Ladegerät oder drücke die Taste am Ladegerät etwa 2 Sekunden lang, um mich aufzuwecken. | 你好！ 为了节能，我现在处于睡眠模式。请将我连接到充电器或按下充电盒上的按钮约 2 秒钟来唤醒我。
2
3
REMOVE STICKERS
5
BLUETOOTH
1
(2s)
4 (2s)

If the smart charging case is unresponsive, press the button for 10 seconds to restart.
10s

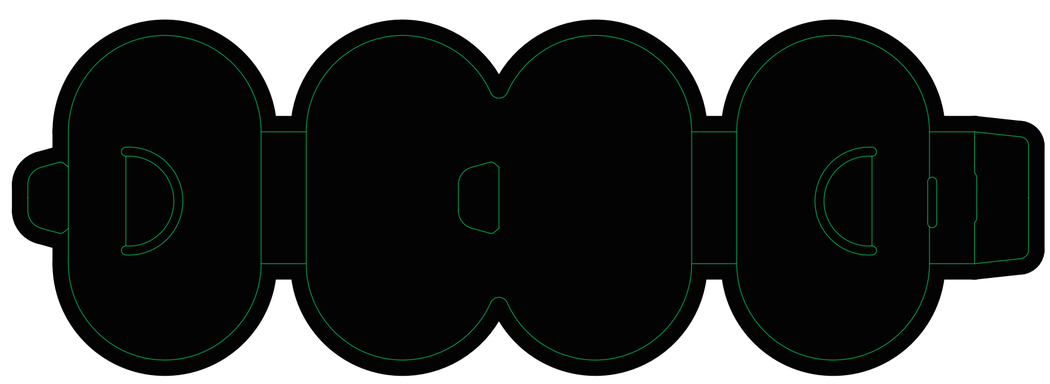

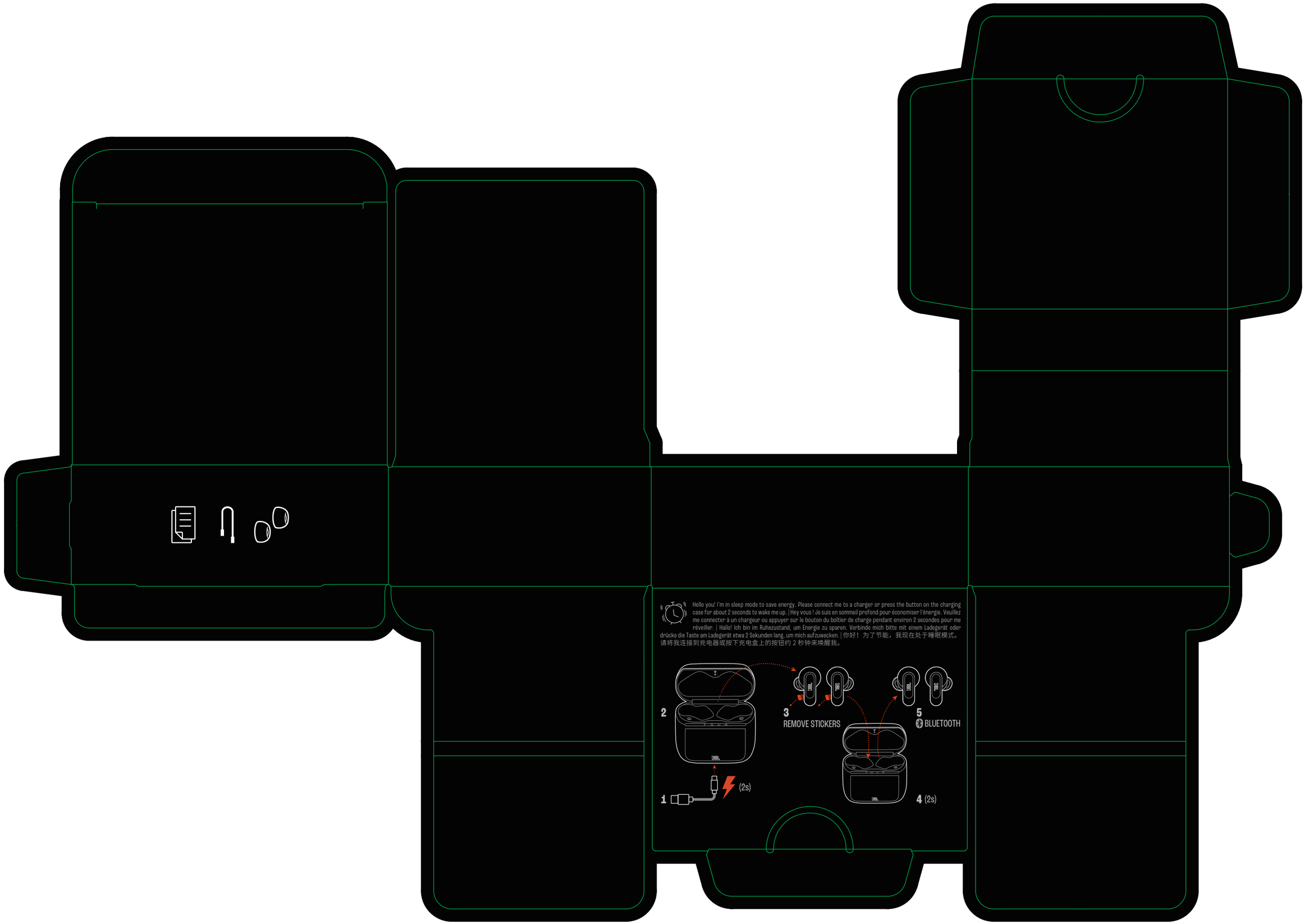
Hello you! I'm in sleep mode to save energy. Please connect me to a charger or press the button on the charging case for about 2 seconds to wake me up. | Hey vous ! Je suis en sommeil profond pour économiser l'énergie. Veuillez me connecter à un chargeur ou appuyer sur le bouton du boîtier de charge pendant environ 2 secondes pour me réveiller. | Hallo! Ich bin im Ruhezustand, um Energie zu sparen. Verbinde mich bitte mit einem Ladegerät oder drücke die Taste am Ladegerät etwa 2 Sekunden lang, um mich aufzuwecken. | 你好！ 为了节能，我现在处于睡眠模式。请将我连接到充电器或按下充电盒上的按钮约 2 秒钟来唤醒我。
2
1
(2s)
3
REMOVE STICKERS
4 (2s)
5
BLUETOOTH