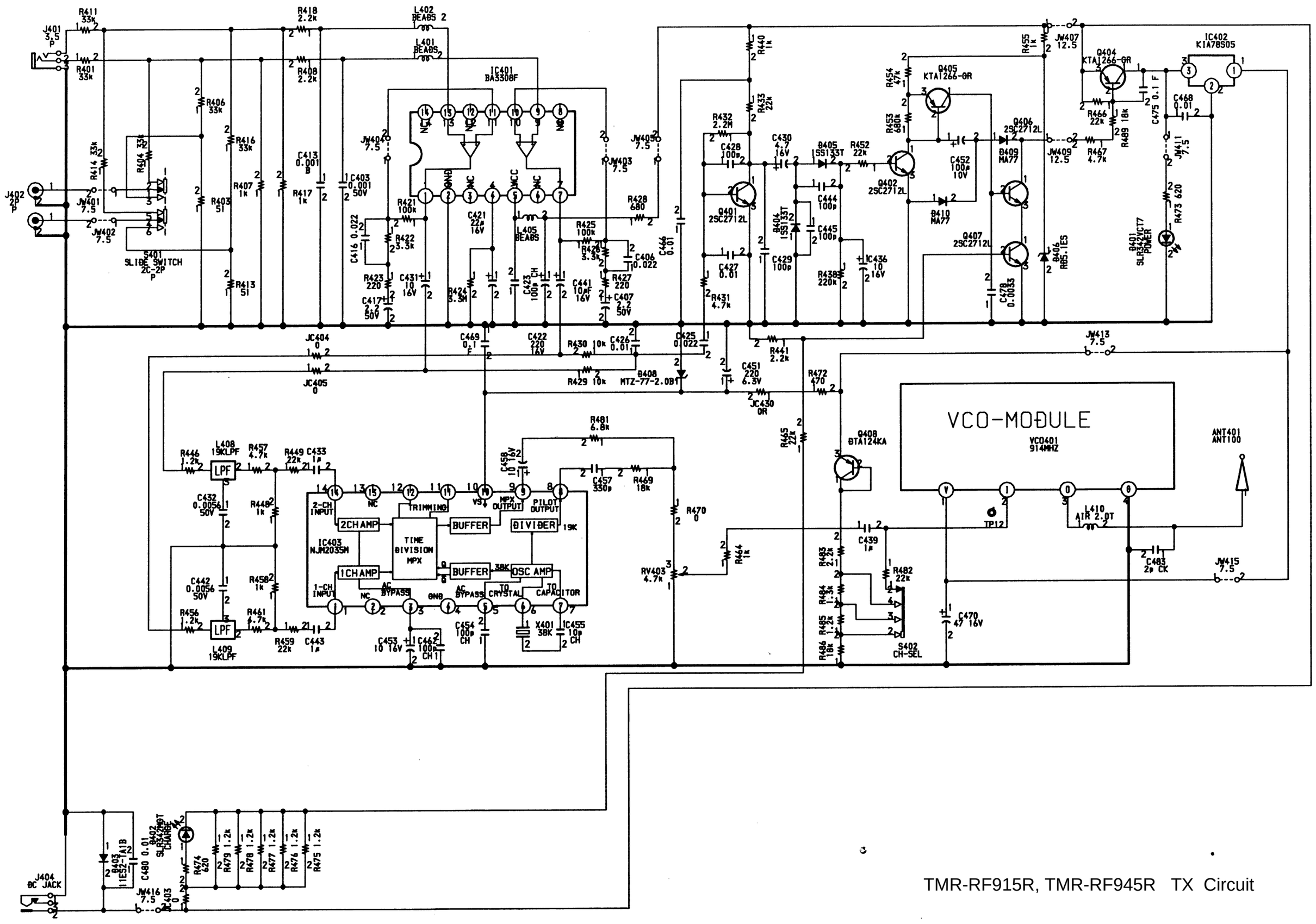

TMR-RF915R, TMR-RF945R TX Circuit