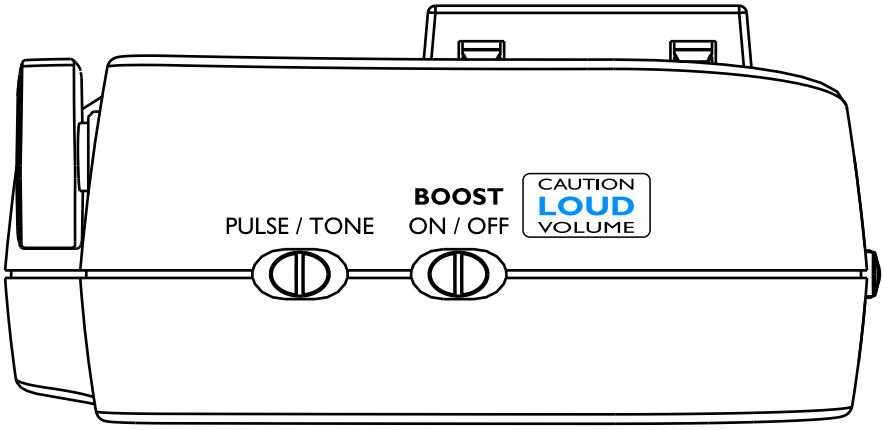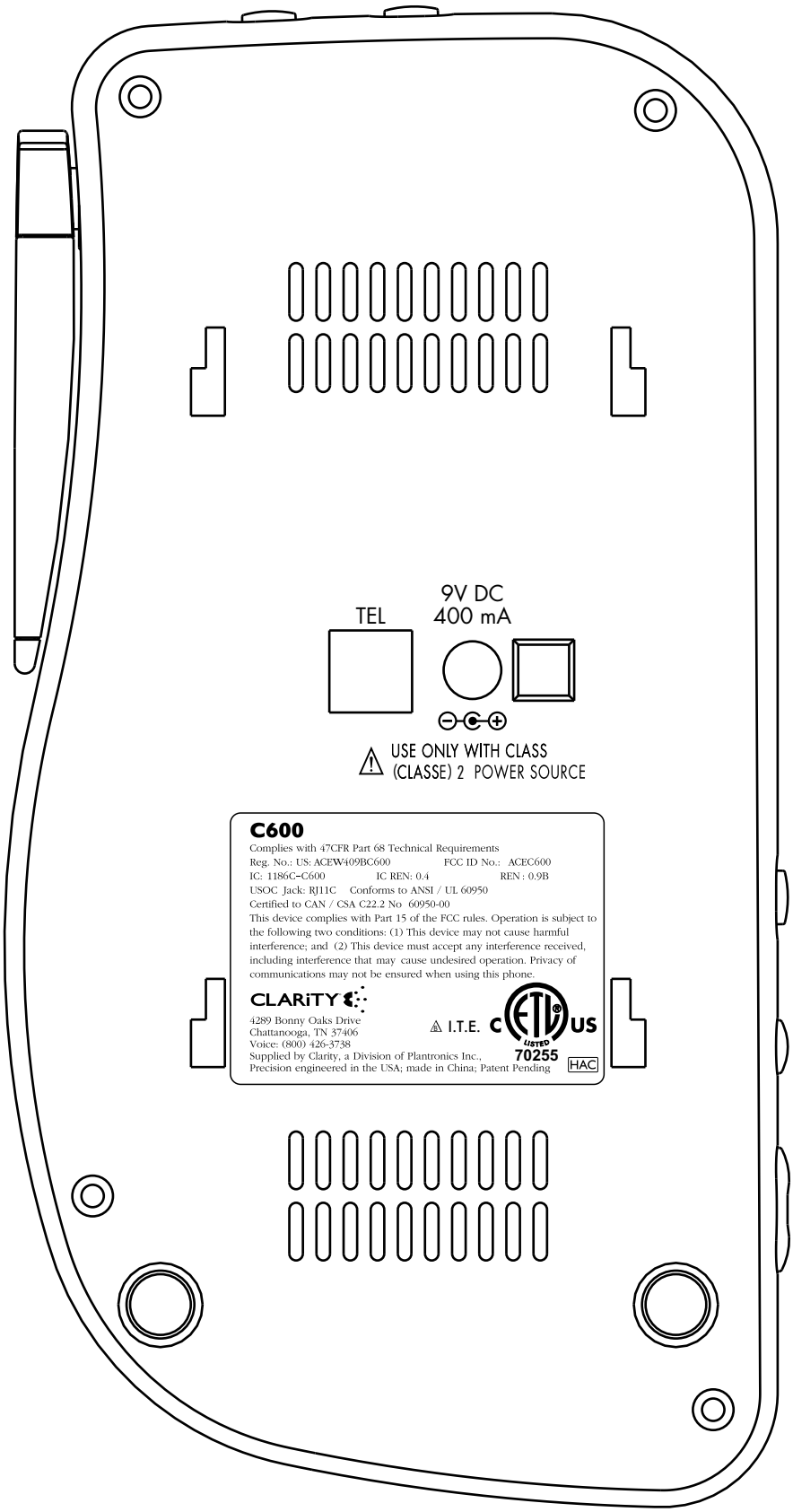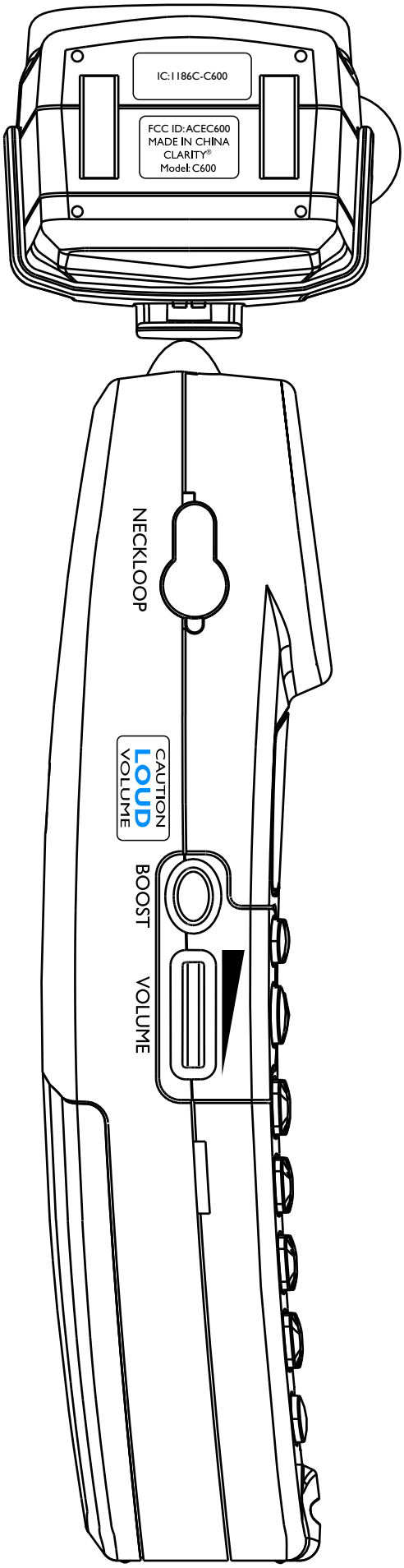C600
Rev.4
11/09/2004