oxaa

3-in-1

Adjustable Wireless Charging Stand

User Manual

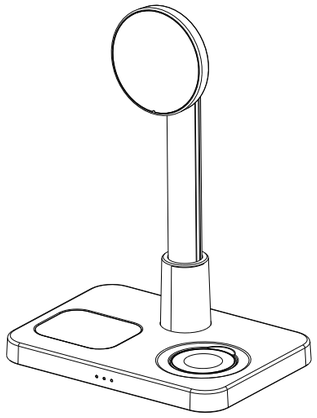

OXWC1290

PRODUCT INFORMATION

Thank you for choosing OXAA products!

This product is a 3-in-1 Adjustable Wireless Charging Stand with smart charging capabilities, supporting the Qi wireless standard. Compact and convenient, it allows you to charge up to 3 devices at once. It is compatible with Apple devices: watches, smartphones, and earbuds, making it ideal for home and office use.

If you have any questions or feedback, feel free to contact our customer service at:

Email: info@oxaa.com

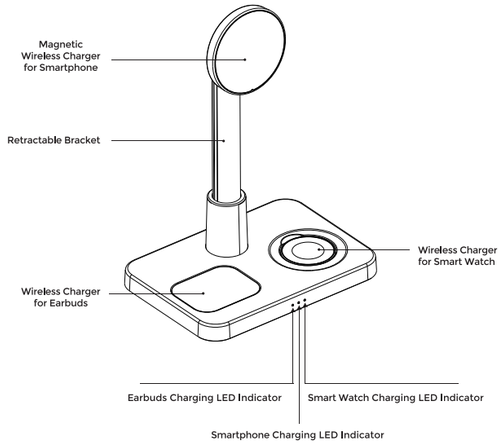

SPECIFICATIONS

Input: QC/PD 18W Type-C

Output: 5W/7.5W/10W/15W (Smartphone)

Output: 5W (Earbuds)

Output: 2.5 (Smart watch)

Material: ABC+PC+Metal

Size: (mm) 145 × 207 × 102
(Inches) 5.71 × 8.15 × 4.02

Weight: 394g, 1.39oz

COMPATIBILITY

1. Smartphone

For Apple: iPhone 16, iPhone 16 Pro, iPhone 16 Pro Max, iPhone 16 Plus
iPhone 15, iPhone 15 Pro, iPhone 15 Pro Max, iPhone 15 Plus
iPhone 14, iPhone 14 Pro, iPhone 14 Pro Max, iPhone 14 Plus
iPhone 13, iPhone 13 Pro, iPhone 13 Pro Max, iPhone 13 mini
iPhone 12, iPhone 12 Pro, iPhone 12 Pro Max, iPhone 12 mini
iPhone SE (2020, 2022)

Note: Magnetic charging of cell phones is only applicable to iPhone 12/13/14/15/16 series)
(Note: iPhone 16e not supported)

2. Smart Watch

Apple Watch Ultra / Ultra 2 , Apple Watch SE (2020, 2022)
Apple Watch Series 2 / 3 / 4 / 5 / 6 / 7 / 8 / 9 / 10

3. Earbuds

AirPods 2 (with wireless charging case) AirPods Pro / Pro 2 / AirPods 3 / AirPods 4
Compatible with charging cases: A3059, A2968, A2700, A2566, A2190, A1938
Not compatible with cases: A3058, A2897, A1602;
Samsung Galaxy Buds, Buds+, Buds Pro, Buds Live;
Soundcore Liberty Air 2, Air 2 Pro, 2 Pro
(All TWS earphones with wireless charging)

Note: Compatible with all devices that support the Qi wireless standard.

CHARGING AND FOLDING INSTRUCTIONS

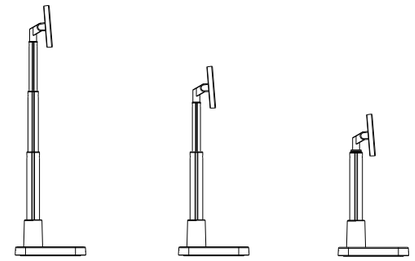

① ② ③

The charger's height can be freely adjusted, offering three customizable height settings to suit everyday needs.

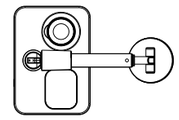

④ The device can be folded to its compact size for easy storage.

CAUTION

1. Avoid pulling the power cord forcefully to prevent damage or disconnection.

2. Do not disassemble, expose to fire, or submerge in water to prevent short circuits and leakage.

3. Keep the product away from extreme heat, humidity, or corrosive environments to avoid circuit damage and leakage.

4. Keep out of reach of children to prevent accidents.

5. When using fast charging, ensure you use a certified PD power adapter and fast charging cable to avoid instability.

6. Do not place metal objects or magnetic cards on the charging pad, as they may cause damage or malfunction.

7. If the receiving coil or transmitting board becomes overheated and stops charging, remove the device, let it cool, and try charging again.

TROUBLESHOOTING

1. Phone not charging?
The phone may not be properly aligned with the charging area, or the receiving coil might not be installed correctly.

2. Phone heats up while charging?
It's normal for the receiving coil or transmitting board to heat up during wireless charging.

3. Phone charging intermittently?
A. If the adapter's charging current is insufficient or the voltage is unstable, please use a PD fast charging adapter.
B. The charging position may be misaligned, causing weak electromagnetic induction. Adjust the charging position for better results.

4. Main unit indicator light is on, but the phone isn't charging?
The issue may be with the phone's receiving coil. It's recommended to update or repair the receiving coil (if built-in).

WARRANTY TERMS & CONDITIONS

1. Warranty Coverage
OXAA Corp. ("OXAA") warrants its products against defects in materials and workmanship under normal use for a period of one (1) year from the original date of purchase.
This warranty applies only to products purchased in the United States and Canada and is subject to the terms and conditions outlined below.

2. Remedies
If a product is found to be defective within the warranty period, OXAA, at its sole discretion, will:
- Replace the product with a new or refurbished product of equivalent value.
- Offer an alternative resolution subject to availability and feasibility.
- Refurbished products refer to those that have been restored to original manufacturer specifications.

3. Warranty Claim Process
To obtain warranty service, customers must:
1. Contact OXAA Customer Support at info@oxaa.com to initiate a claim.
2. Provide proof of purchase (original receipt, invoice, or bank statement showing purchase date).
3. Follow return instructions provided by OXAA.
4. Ship the product in its original packaging (or equivalent protective packaging) with prepaid freight to the designated return location.

If the claim is deemed valid, OXAA may reimburse shipping costs for eligible claims at its discretion.

4. Warranty Limitations & Exclusions
This Limited Warranty covers only defects in materials and workmanship. It does not cover:
- Normal wear and tear, cosmetic damage, or accidental damage.
- Damage caused by misuse, abuse, neglect, improper installation, or modifications.
- Products that have been serviced, repaired, or altered by unauthorized personnel.
- Damage caused by the use of third-party accessories or components.
- Loss of data or any software installed on the product.
- Products where the serial number has been altered, removed, or tampered with.
- Commercial use of consumer-grade products (unless specifically stated otherwise).

5. Warranty Duration for Replacements
Any replacement product provided under this warranty will be covered for the remainder of the original warranty period or ninety (90) days from the date of replacement, whichever is longer.

6. Limitation of Liability
To the maximum extent permitted by law, OXAA Corp. shall not be liable for any:
- Indirect, special, incidental, consequential, or punitive damages arising out of or related to this Limited Warranty.
- OXAA's total liability is limited to the purchase price of the product.

7. Compliance with Consumer Protection Laws
This Limited Warranty is subject to applicable consumer protection laws in the United States and Canada. Some jurisdictions may not allow limitations on implied warranties or exclusions of certain damages, meaning these limitations may not apply to all customers.

8. Contact Information
For warranty support and claims, please contact:
OXAA Corp. Customer Service
Email: info@oxaa.com

DECLARATION OF CONFORMITY

We, OXAA Corp., located at 6-3545 Odyssey Dr., Mississauga, ON L5M 2S4, Canada, Tel: +1 (905) 366-6991, declare under our sole responsibility that this product complies with Part 15 of the FCC Rules. Operation is subject to the following two conditions: (1) this device may not cause harmful interference, and (2) this device must accept any interference received, including interference that may cause undesired operation.

Federal Communications Commission Interference Statement:
This equipment has been tested and found to comply with the limits for a Class B digital device, pursuant to Part 15 of the FCC Rules. These limits are designed to provide reasonable protection against harmful interference in a residential installation. This equipment generates, uses, and can radiate radio frequency energy, and if not installed and used in accordance with the instructions, may cause harmful interference to radio communications. However, there is no guarantee that interference will not occur in a particular installation. If this equipment does cause harmful interference to radio or television reception, which can be determined by turning the equipment off and on, the user is encouraged to try and correct the interference by one or more of the following measures:
• Reorient or relocate the receiving antenna.
• Increase the distance between the equipment and the receiver.
• Connect the equipment to an outlet on a circuit different from that to which the receiver is connected.
• Consult the dealer or an experienced radio/TV technician for help.

Warning: Any changes or modifications not expressly approved by the party responsible for compliance could void the user's authority to operate this equipment.

Radiation Exposure Statement (WPT):
This equipment complies with FCC radiation exposure limits set forth for an uncontrolled environment. End users must follow the specific operating instructions for satisfying RF exposure compliance. To maintain compliance with FCC RF exposure compliance requirements, please follow operation instructions as documented in this manual. This equipment should be installed and operated with a minimum distance of 20cm between the radiator and your body.

IMPORTANT NOTE:
ISED Statement:

- English:
This device contains licence-exempt transmitter(s)/receiver(s) that comply with Innovation, Science and Economic Development Canada's licence-exempt RSS(s). Operation is subject to the following two conditions:
1. This device may not cause interference.
2. This device must accept any interference, including interference that may cause undesired operation of the device.

RF exposure statement (WPT):
The equipment complies with ISED Radiation exposure limit set forth for uncontrolled environment. This equipment should be installed and operated with a minimum distance of 10cm between the radiator and your body.

- French:
Cet appareil contient des émetteurs / récepteurs exemptés de licence conformes aux RSS (RSS) d'Innovation, Sciences et Développement économique Canada. Le fonctionnement est soumis aux deux conditions suivantes:
1. Cet appareil ne doit pas causer d'interférences.
2. Cet appareil doit accepter toutes les interférences, y compris celles susceptibles de provoquer un fonctionnement indésirable de l'appareil.

Déclaration d'exposition RF (WPT):
L'équipement est conforme à la limite d'exposition aux radiations de la ISED établie pour un environnement non contrôlé. Cet équipement doit être installé et utilisé avec une distance minimale de 10cm entre le radiateur et votre corps.

Indoor use only.

This symbol indicates that this product shall not be treated as household waste. Instead, it shall be handed over to the applicable collection point for the recycling of electrical and electronic equipment.

UPC CODE: 628288950055

© 2025 OXAA CORPORATION.
MADE IN CHINA

S6 说明书 风琴页折页 三折四面 正反面128g双铜 120*90mm 单色

oxaa

3-in-1

Support de charge sans fil réglable

Manuelle

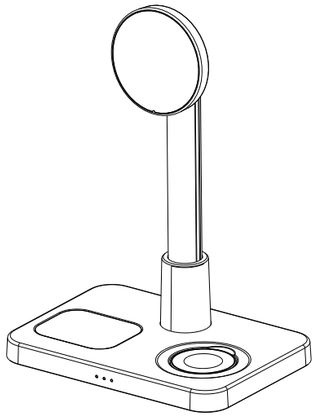

OXWC1290

INFORMATIONS SUR LE PRODUIT

Merci d'avoir choisi les produits OXAA !

Ce produit est un support de charge sans fil réglable 3 en 1 avec des capacités de charge intelligentes, prenant en charge la norme sans fil Qi. Compact et pratique, il vous permet de charger jusqu'à 3 appareils à la fois. Il est compatible avec les appareils Apple, les montres, les téléphones intelligents et les écouteurs, ce qui le rend idéal pour une utilisation à la maison et au bureau.

Si vous avez des questions ou des commentaires, n'hésitez pas à contacter notre service client à l'adresse suivante:

Courriel: info@oxaa.com

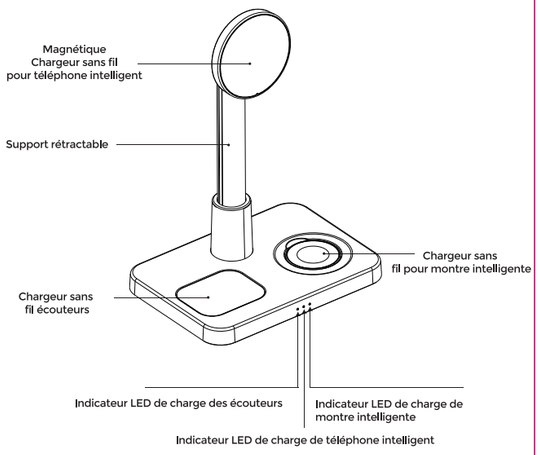

SPÉCIFICATIONS

Entrée: QC/PD 18W Type-C

Sortie: 5W / 7,5W / 10W / 15W (téléphone intelligent)

Sortie: 5W (écouteurs)

Sortie: 2,5W (montre intelligente)

Matériel: ABS + PC + métal

Taille:
Plié: (mm) 145×207×102
(pouces) 5.71×8.15×4.02

Poids: 394 g, 13.9 oz

COMPATIBILITÉ

1. **Téléphone intelligent**

   Pour Apple: iPhone 16, iPhone 16 Pro, iPhone 16 Pro Max, iPhone 16 Plus
   iPhone 15, iPhone 15 Pro, iPhone 15 Pro Max, iPhone 15 Plus
   iPhone 14, iPhone 14 Pro, iPhone 14 Pro Max, iPhone 14 Plus
   iPhone 13, iPhone 13 Pro, iPhone 13 Pro Max, iPhone 13 mini
   iPhone 12, iPhone 12 Pro, iPhone 12 Pro Max, iPhone 12 mini
   iPhone SE (2020, 2022)

   (Remarque: la charge magnétique des téléphones portables ne s'applique qu'aux séries iphone 12/13/14/15/16)
   (Remarque: l'iPhone 16e n'est pas pris en charge)

2. **Montre intelligente**

   Apple Watch Ultra / Ultra 2 , Apple Watch SE (2020, 2022)
   Apple Watch Série 2 / 3 / 4 / 5 / 6 / 7 / 8 / 9 / 10

3. **Écouteurs**

   AirPods 2 (avec boîtier de charge sans fil) AirPods Pro / Pro 2 / AirPods 3 / AirPods 4
   Compatible avec les boîtiers de charge: A3059, A2968, A2700, A2566, A2190, A1938
   Non compatible avec les boîtier: A3058, A2897, A1602;
   Samsung Galaxy Buds, Buds+, Buds Pro, Buds Live;
   Soundcore Liberty Air 2, Air 2 Pro, 2 Pro
   (Tous les écouteurs TWS avec recharge sans fil)

   Remarque: S'adapte à tous les appareils prenant en charge la charge sans fil.

INSTRUCTIONS DE CHARGE ET DE PLIAGE

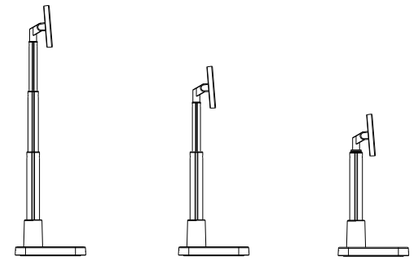

① ② ③

La hauteur du chargeur peut être réglée librement, offrant trois réglages de hauteur personnalisables pour répondre aux besoins quotidiens.

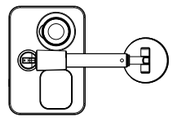

④ L'appareil peut être plié à sa taille compacte pour un rangement facile.

PRUDENCE

1. Évitez de tirer avec force sur le cordon d'alimentation pour éviter de l'endommager ou de le débrancher.

2. Ne démontez pas, n'exposez pas au feu ou ne plongez pas dans l'eau pour éviter les courts-circuits et les fuites.

3. Gardez le produit à l'abri de la chaleur, de l'humidité ou des environnements corrosifs extrêmes pour éviter d'endommager le circuit et de les fuir.

4. Tenir hors de portée des enfants pour éviter les accidents.

5. Lorsque vous utilisez la charge rapide, assurez-vous d'utiliser un adaptateur secteur certifié PD et un câble de charge rapide pour éviter l'instabilité.

6. Ne placez pas d'objets métalliques ou de cartes magnétiques sur le chargeur, car ils pourraient causer des dommages ou un dysfonctionnement.

7. Si la bobine de réception ou la carte de transmission surchauffe et arrête de se charger, retirez l'appareil, laissez-le refroidir et essayez de charger à nouveau.

DÉPANNAGE

1. Le téléphone ne se charge pas ?

Il se peut que le téléphone ne soit pas correctement aligné avec la zone de charge ou que la bobine de réception ne soit pas installée correctement.

2. Le téléphone chauffe pendant la charge ?

Il est normal que la bobine de réception ou la carte de transmission chauffe pendant la charge sans fil.

3. Le téléphone se recharge par intermittence ?

A. Si le courant de charge de l'adaptateur est insuffisant ou si la tension est instable, veuillez utiliser un adaptateur de charge rapide PD.

B. La position de charge peut être mal alignée, provoquant une faible induction électromagnétique. Ajustez la position de charge pour de meilleurs résultats.

4. Le voyant de l'unité principale est allumé, mais le téléphone ne se charge pas ?

Le problème peut provenir de la bobine de réception du téléphone. Il est recommandé de mettre à jour ou de réparer la bobine de réception (si intégrée).

TERMES ET CONDITIONS DE GARANTIE

1. Couverture de la garantie
OXAA Corp. (« OXAA ») garantit ses produits contre les défauts de matériaux et de fabrication dans des conditions normales d'utilisation Période d'un (1) an à compter de la date d'achat initiale.
Cette garantie s'applique uniquement aux produits achetés aux États-Unis et au Canada et est soumise aux termes et conditions décrits ci-dessous.

2. Remedies
Si un produit s'avère défectueux pendant la période de garantie, OXAA, à sa seule discrétion, s'engage à:
- Remplacez le produit par un produit neuf ou remis à neuf de valeur équivalente.
- Proposer une solution alternative sous réserve de disponibilité et de faisabilité.
- Les produits remis à neuf font référence à ceux qui ont été restaurés selon les spécifications d'origine du fabricant.

3. Processus de réclamation au titre de la garantie
Pour obtenir un service de garantie, les clients doivent:
1. Contactez le service client d'OXAA au info@oxaa.com pour initier une réclamation.
2. Fournissez une preuve d'achat (reçu original, facture ou relevé bancaire indiquant la date d'achat).
3. Suivez les instructions de retour fournies par OXAA.
4. Expédiez le produit dans son emballage d'origine (ou un emballage de protection équivalent) avec fret prépayé au lieu de retour désigné.

Si la réclamation est jugée valide, OXAA peut rembourser les frais d'expédition pour les réclamations éligibles à sa discrétion.

4. Limitations et exclusions de garantie
Cette garantie limitée ne couvre que les défauts de matériaux et de fabrication. Il ne couvre pas:
- Usure normale, dommages esthétiques ou dommages accidentels.
- Dommages causés par une mauvaise utilisation, un abus, une négligence, une mauvaise installation ou des modifications.
- Les produits qui ont été entretenus, réparés ou modifiés par du personnel non autorisé.
- Dommages causés par l'utilisation d'accessoires ou de composants de tiers.
- Perte de données ou de tout logiciel installé sur le produit.
- Produits dont le numéro de série a été modifié, supprimé ou altéré.
- Utilisation commerciale de produits de qualité grand public (sauf indication contraire).

5. Durée de la garantie pour les remplacements
Tout produit de remplacement fourni dans le cadre de cette garantie sera couvert pour le reste de la période de garantie d'origine ou quatre-vingt-dix (90) jours à compter de la date de remplacement, selon la période la plus longue.

6. Limitation de responsabilité
Dans toute la mesure permise par la loi, OXAA Corp. n'est pas responsable de ce qui suit:
- Dommages indirects, spéciaux, accessoires, consécutifs ou punitifs découlant de ou liés à cette garantie limitée.
- La responsabilité totale d'OXAA est limitée au prix d'achat du produit.

7. Respect des lois sur la protection des consommateurs
Cette garantie limitée est soumise aux lois applicables en matière de protection des consommateurs aux États-Unis et au Canada. Certaines juridictions peuvent ne pas autoriser les limitations sur les garanties implicites ou les exclusions de certains dommages, ce qui signifie que ces limitations peuvent ne pas s'appliquer à tous les clients.

8. Coordonnées
Pour obtenir de l'aide et des réclamations au titre de la garantie, veuillez contacter:
Service à la clientèle d'OXAA Corp.
Courriel: info@oxaa.com

DÉCLARATION DE CONFORMITÉ

Nous, OXAA Corp., située au 6-3545 Odyssey Dr., Mississauga, ON L5M 2S4, Canada, Tél.: +1 (905) 366-6991, déclarons sous notre seule responsabilité que ce produit est conforme à la Partie 15 des règles de la FCC. Le fonctionnement est soumis aux deux conditions suivantes:
1. Cet appareil ne doit pas provoquer d'interférences nuisibles, et
2. Cet appareil doit accepter toute interférence reçue, y compris les interférences pouvant provoquer un fonctionnement indésirable.
Déclaration de la Federal Communications Commission (FCC) sur les interférences:
Cet équipement a été testé et jugé conforme aux limites imposées aux appareils numériques de classe B, conformément à la Partie 15 des règles de la FCC.
Ces limites sont conçues pour fournir une protection raisonnable contre les interférences nuisibles dans une installation résidentielle. Cet équipement génère, utilise et peut émettre de l'énergie radioélectrique et, s'il n'est pas installé et utilisé conformément aux instructions, peut causer des interférences nuisibles aux communications radio. Cependant, il n'est pas garanti qu'aucune interférence ne se produira dans une installation particulière. Si cet équipement cause des interférences nuisibles à la
réception radio ou télévisuelle, ce qui peut être déterminé en l'éteignant et en le rallumant, l'utilisateur est encouragé à essayer de corriger les interférences en appliquant une ou plusieurs des mesures suivantes:
• Réorienter ou déplacer l'antenne de réception.
• Augmenter la distance entre l'équipement et le récepteur.
• Brancher l'équipement sur une prise située sur un circuit différent de celui auquel le récepteur est connecté.
•Consulter le revendeur ou un technicien radio/TV expérimenté pour obtenir de l'aide.

Avertissement:
Toute modification ou changement non expressément approuvé par la partie responsable de la conformité pourrait annuler le droit de l'utilisateur à faire fonctionner cet équipement.

Déclaration sur l'exposition aux radiations (WPT):
Cet équipement est conforme aux limites d'exposition aux radiations définies par la FCC pour un environnement non contrôlé. Les utilisateurs finaux doivent suivre les instructions spécifiques de fonctionnement pour satisfaire aux exigences de conformité en matière d'exposition aux RF. Afin de maintenir la conformité avec ces exigences, veuillez suivre les instructions d'utilisation décrites dans ce manuel. Cet équipement doit être installé et utilisé avec une distance minimale de 20cm entre le radiateur et votre corps.

NOTE IMPORTANTE:
Déclaration d'Industrie Canada:
Cet appareil contient des émetteurs/récepteurs exempts de licence conformes aux normes RSS d'Innovation, Sciences et Développement économique Canada applicables aux appareils exempts de licence. Son fonctionnement est soumis aux deux conditions suivantes:
1. Cet appareil ne doit pas causer d'interférences, et
2. Cet appareil doit accepter toute interférence, y compris celles susceptibles de provoquer un fonctionnement indésirable.

Déclaration sur l'exposition aux radiations (WPT):
Cet équipement est conforme aux limites d'exposition aux radiations définies par Industrie Canada pour un environnement non contrôlé. Il doit être installé et utilisé avec une distance minimale de 10cm entre le radiateur et votre corps.

Utilisation à l'intérieur uniquement.

Ce symbole indique que ce ne doit pas être traité comme déchets ménagers. Au lieu de cela, il doit être remis à l' point de collecte applicable pour le recyclage des.

UPC CODE: 628288950055

© 2025 OXAA CORPORATION.
Fabriqué en Chine

S6 说明书 风琴页折页 三折四面 正反面128g双铜 120*90mm 单色