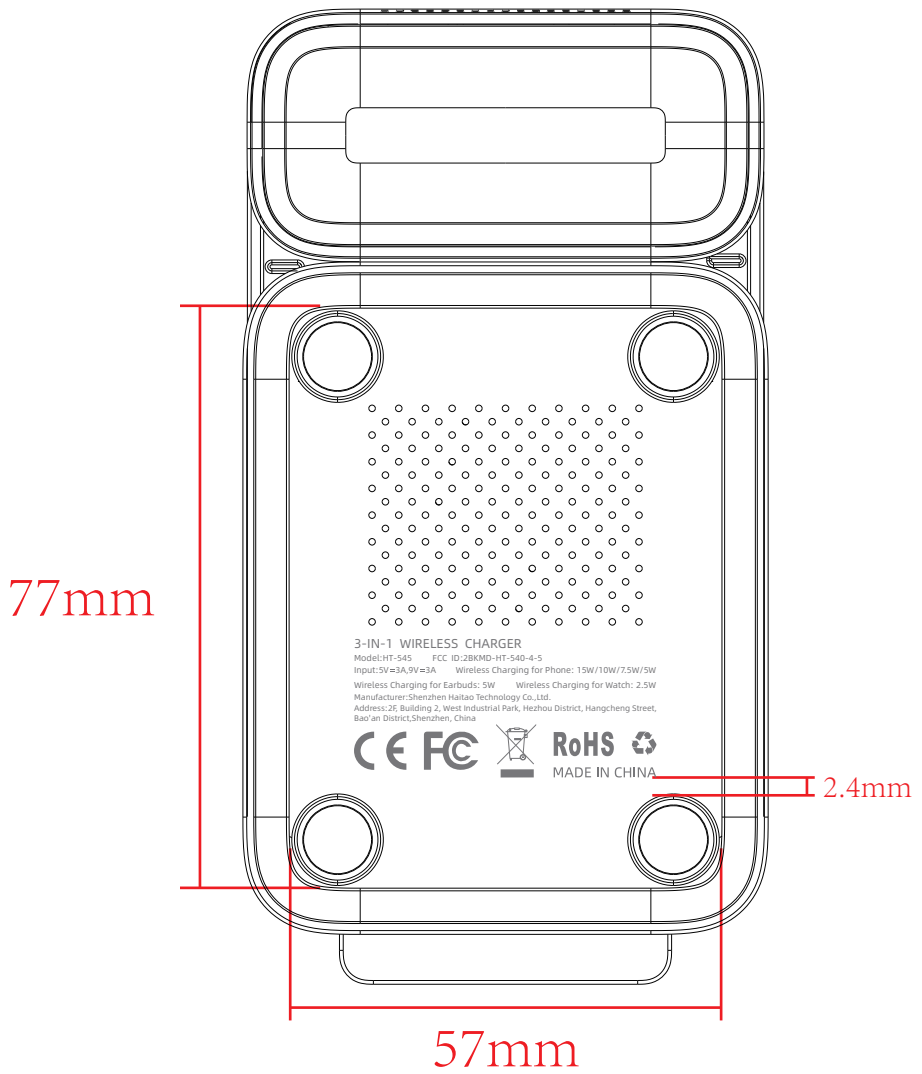

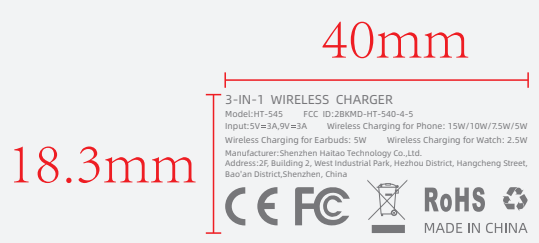

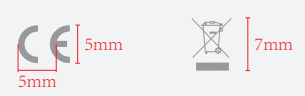
1.丝印:冷灰9C
2.塑材,哑面晒纹
3.CE和垃圾桶标尺寸要求: