2C590_黑色折叠便携三合一风冷无线充 工艺文档

Presented by ESR 钟义荣 2025/05/15

注：1.镭雕图形大小需要与图纸一致
2.此图比例为1：1

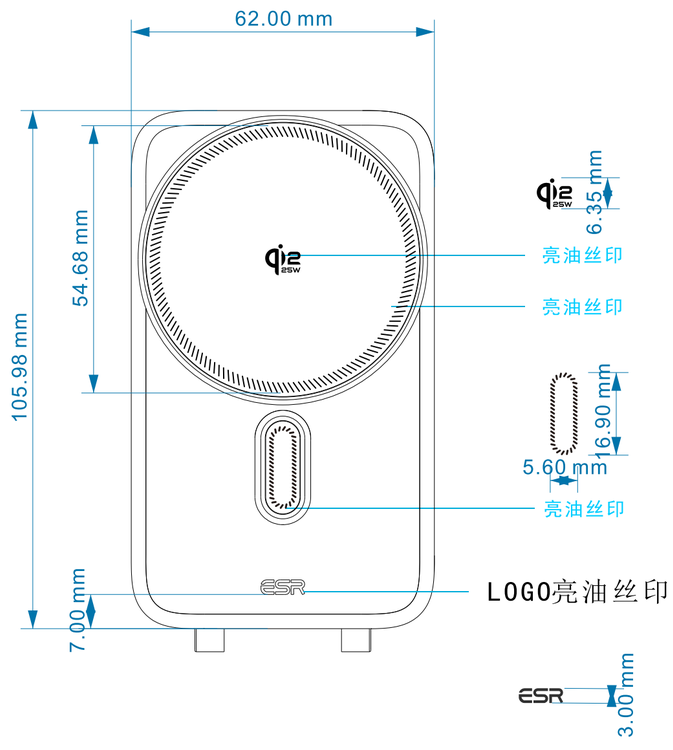

正面

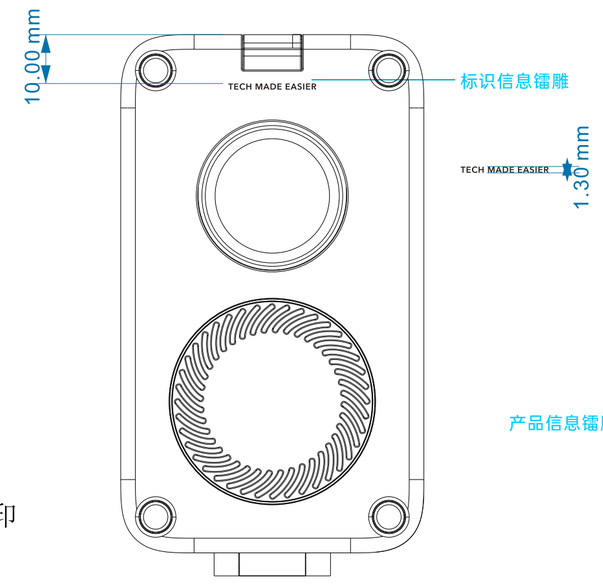

背面

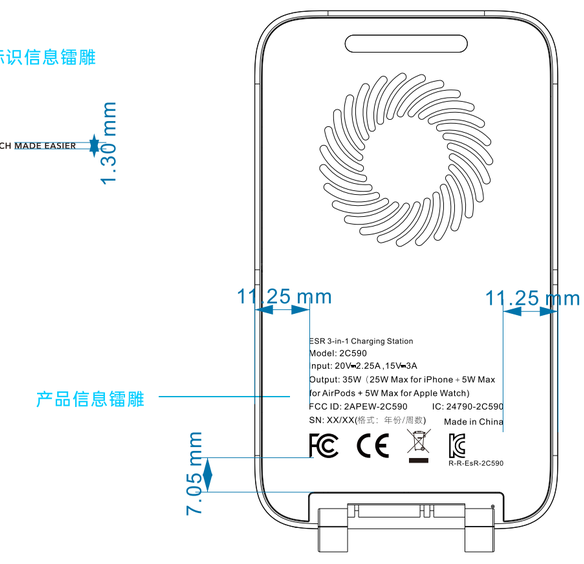

打开正面

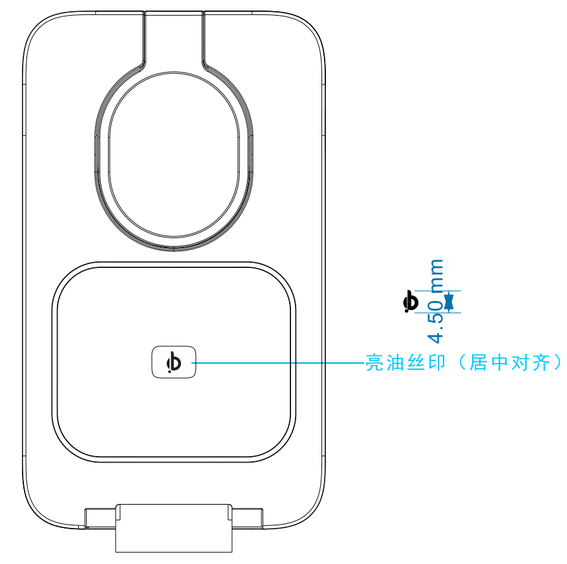

打开背面

2C590_白色折叠便携三合一风冷无线充 工艺文档

Presented by ESR 钟义荣 2025/05/15

注：1.镭雕图形大小需要与图纸一致
2.此图比例为1：1

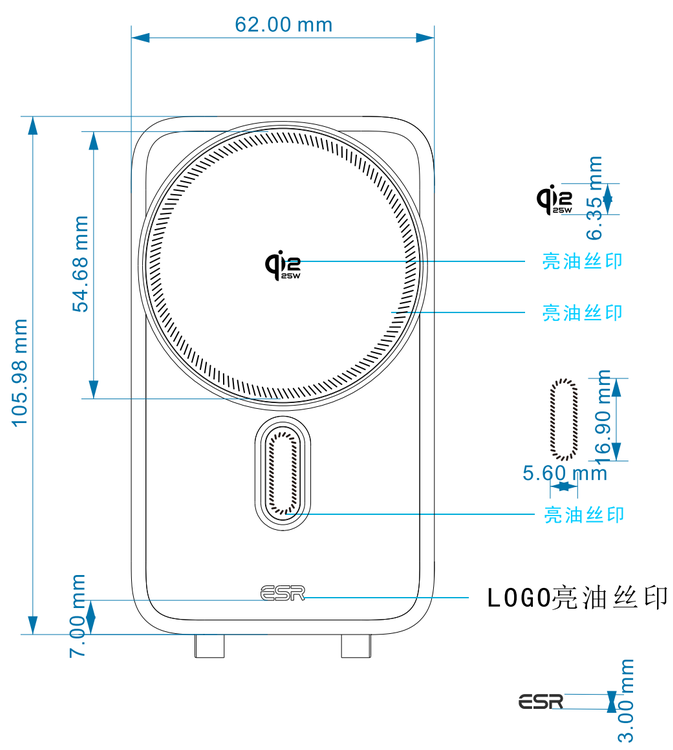

正面

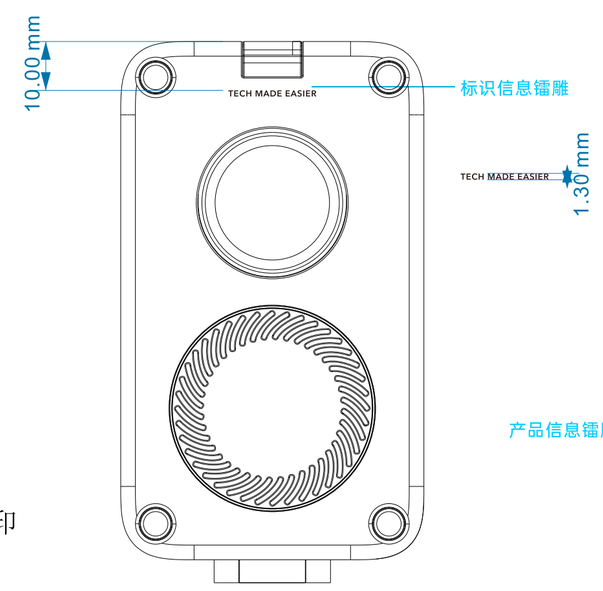

背面

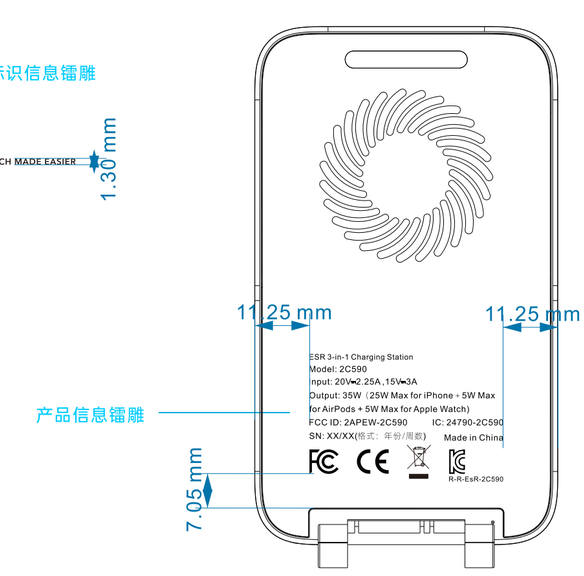

打开正面

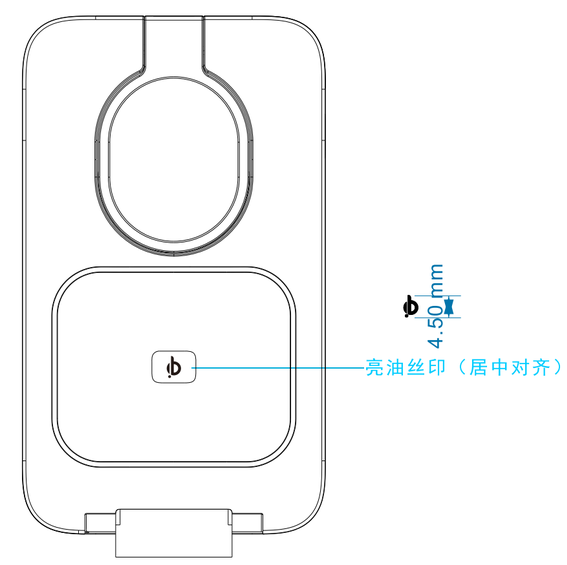

打开背面