部品规格书	包装	部品名称	
		版 本	
		生效日期	

阿里巴巴普惠体 Light 6pt

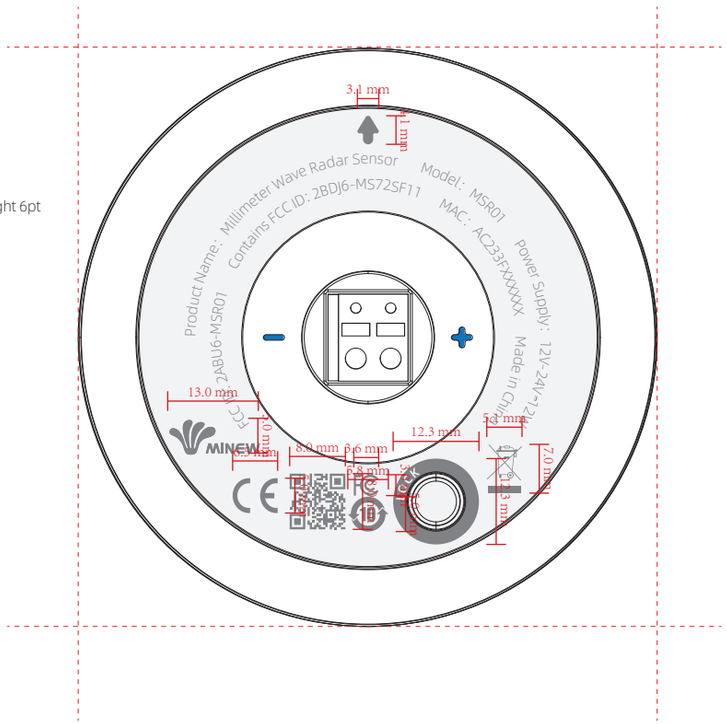

							未标公差							
3					材 质		L≦4	±0.1		结 构	美 工	硬 件	NPI	审 核
2					表面处理		4<L≦16	±0.12	单位：mm					
1					颜 色		16<L≦63	±0.2	比例:1/1					
NO.	年.月.日	版 本	变 更 记 录	签 名	部品料号		63<L≦250	±0.4	年.月.日					
							250>L	±0.5						

云里物里 YUNLIWULI | MINEW